Henke Beschläge

2.6 Rückwandhalter

Klappenhalter, Schnäpper, Schrankrohrlager







10/2026

Notizen
note

Henke Beschläge

Klappenhalter, gebremst
brake-type drop lid holder

Henke Beschläge

Ausführung
type

Bremsklappenhalter komplett, bestehend aus:
Gehäuse, Schiene und Fußteil, mit Feststellschraube

brake-type drop lid holder complete, consisting of:
housing, guide rail and foot part, with adjusting screw

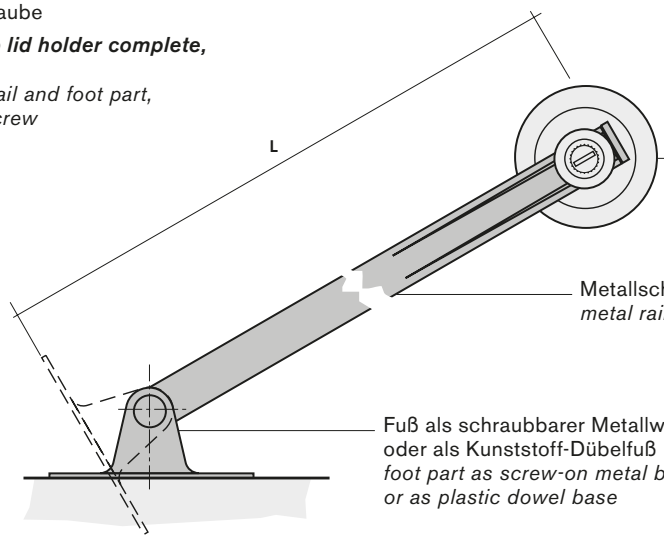

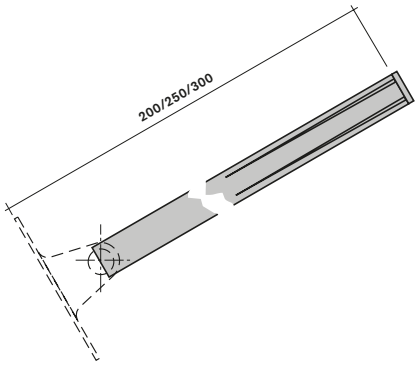

Gehäuse mit 2 x Dübel und 1 x Schraubloch
housing with 2 x dowel and 1 x screw-hole

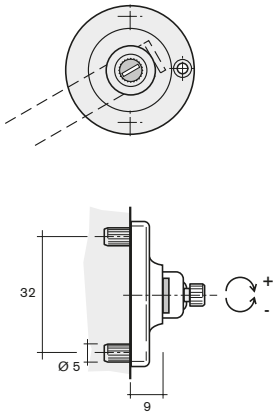

Gehäuse mit 3 x Schraubloch
housing with 3 x screw-hole

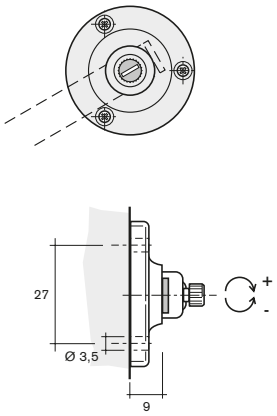

Gehäuse mit 2 x Spreizdübel und 1 x Schraubloch
housing with 2 x expanding dowel and 1 x screw-hole

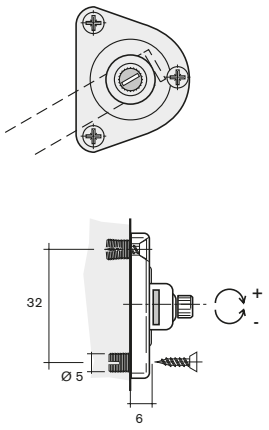

Winkel schraubbar
bracket screwed on

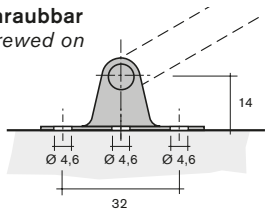

L 200 n.a.	L 200 10.9750	L 200 10.9670
L 250 10.9730	L 250 10.9740	L 250 10.9780
L 300 n.a.	L 300 10.9760	L 300 10.9660

Dübelfuß
dowel base

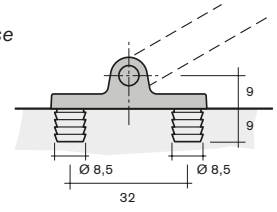

L 200 10.9770	L 200 n.a.	L 200 n.a.
L 250 10.9710	L 250 10.9650	L 250 10.9700
L 300 n.a.	L 300 n.a.	L 300 n.a.

Klappenhalter
drop lid holder

Henke Beschläge

Art.-Nr. *art.-no.*	Verp. Einheit *packing units*	Ausführung *type*	Farben: weiß, braun *colours: white, brown*
60.0710	**1.000**	**total Kunststoff, 3-teilig** beidseitig gedübelt ***total plastic, 3-parts*** *2-times dowelled*	

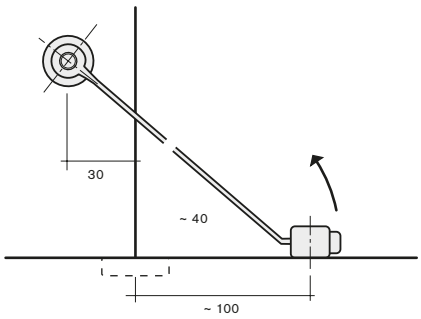

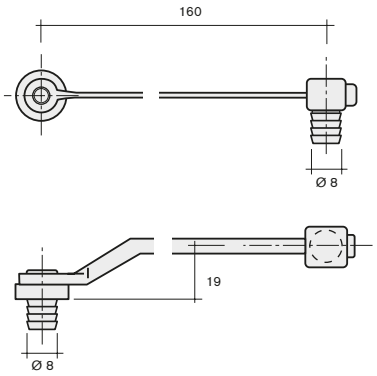

Schuhschrank-Klappenbeschlag
shoe cabinet flap fitting

Henke Beschläge

Art.-Nr. *art.-no.*	Verp. Einheit *packing units*	Ausführung *type*	Farben: weiß, braun *colours: white, brown*

Klappenlager-Sets komplett, bestehend aus:
2 x Seitenteile, rechts + links
2 x Drehlager
2 x Anschläge
flap bearing sets complete, consisting of:
2 x side parts, right + left
2 x rotary bearing
2 x stops

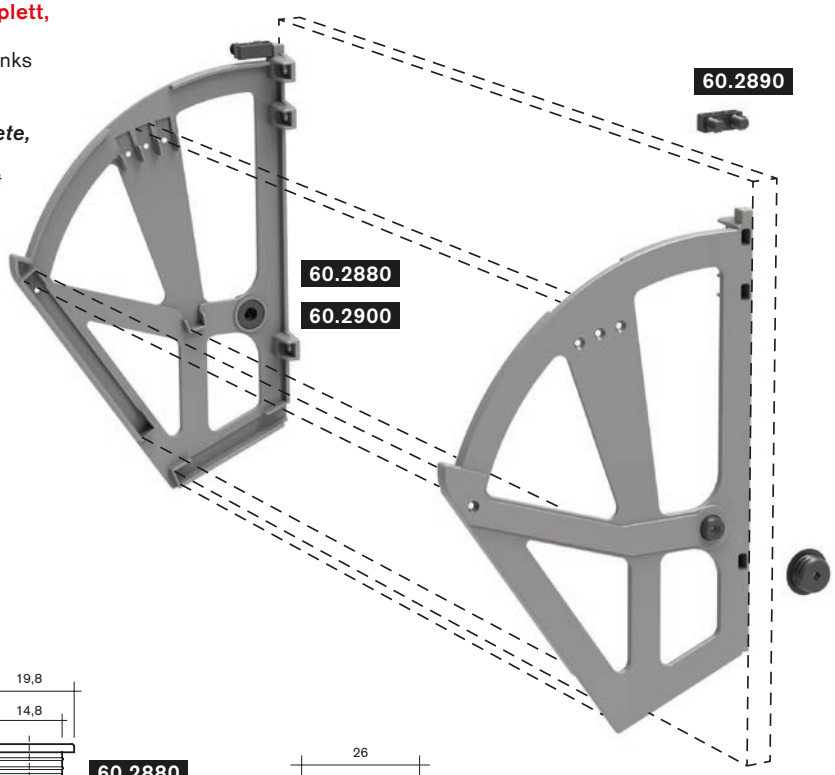

60.2550	**480**	**Seitenteile-Set klein** mit 2 Fächern ***side parts set small*** *with 2 compartments*
60.2560	**480**	**Seitenteile-Set groß** mit 3 Fächern ***side parts set large*** *with 3 compartments*
60.2880	**4.200**	**Lagerbuchse** ***bearing socket***
60.2900	**4.200**	**Harpunenbuchse** ***harpoon socket***
60.2890	**4.200**	**Anschlag** ***stop***

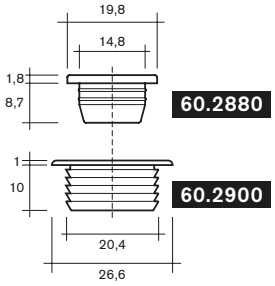

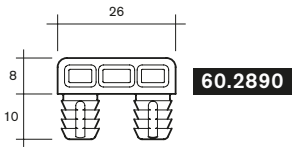

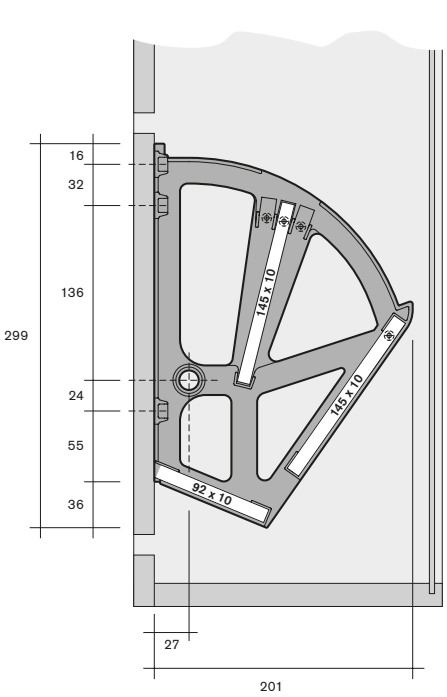

60.2550
Seitenteile 2 Fächer
side parts 2 compartments

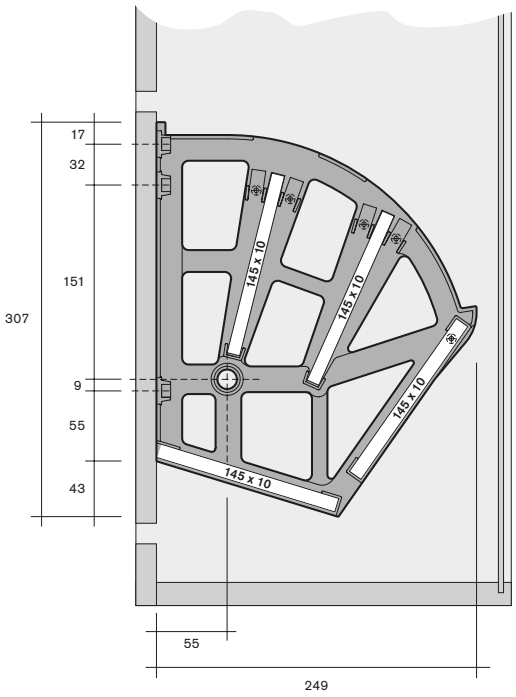

60.2560
Seitenteile 3 Fächer
side parts 3 compartments

Magnetschnäpper
magnetic catches

Henke Beschläge

Art.-Nr. *art.-no.*	Verp. Einheit *packing units*	Ausführung *type*	Farben: weiß, braun *colours: white, brown*

10.1640 **1.000**

Einfachmagnet
Haltekraft 3–4 kg
simple magnetic catch
adhesive power 3–4 kg

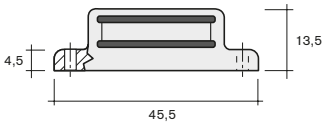

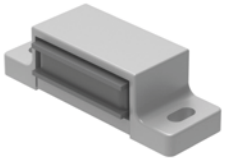

10.1650 **1.000**

Einfachmagnet
Haltekraft 4–5 kg
simple magnetic catch
adhesive power 4–5 kg

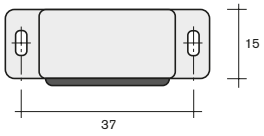

10.1660 **50**

Doppelmagnet
Haltekraft 3–4 kg
double magnetic catch
adhesive power 3–4 kg

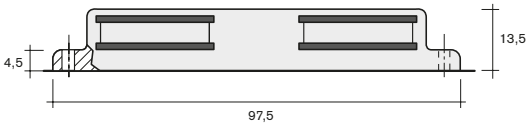

10.1670 **50**

Doppelmagnet
Haltekraft 4–5 kg
double magnetic catch
adhesive power 4–5 kg

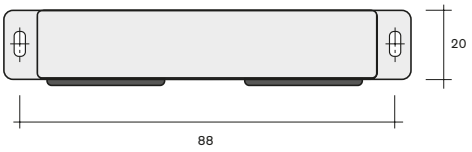

10.0800 **1.000**

Gegenplatte
1 Schraubloch
strike plate
1 screw-hole

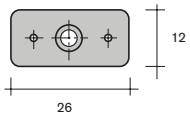

Magnetschnäpper
magnetic catches

Henke Beschläge

Art.-Nr. *art.-no.*	Verp. Einheit *packing units*	Ausführung *type*	Farben: weiß, braun *colours: white, brown*
10.0860	**500**	**Gegenplatte** abgerundet, 1 Schraubloch ***strike plate*** *rounded, 1 screw hole*	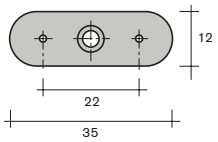
10.0820	**500**	**Gegenplatte, beweglich** 2 Langlöcher, Teilung 36,5 mm justierbar ***strike plate, self-adjusting*** *2 oblong holes, 36,5 mm spacing* *adjustable*	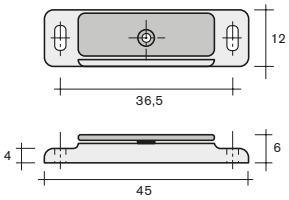 
10.0850	**1.000**	**Gegenplatte, rund** ø 14,2 mm ***strike plate, round*** *ø 14.2 mm*	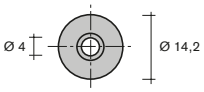

Rollenschnäpper
roller catches

Henke Beschläge

Art.-Nr. *art.-no.*	Verp. Einheit *packing units*	Ausführung *type*	Farben: weiß, braun *colours: white, brown*
38.0400	**500**	**schraubbar, justierbar** ***screwable, adjustable***	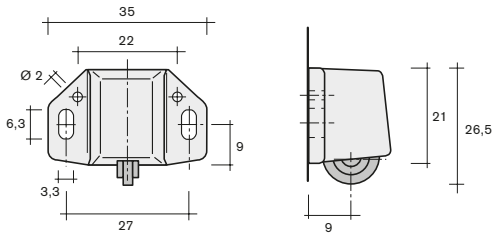
38.0410	**500**	**zweifach gedübelt** Teilung 32 mm ***dowelled twice*** *32 mm spacing*	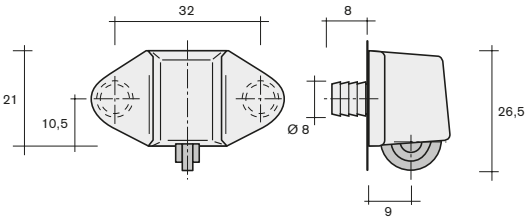
38.0420	**500**	**Anschlag für Schnäpper** schraubbar, justierbar ***stop for roller catch*** *screwable, adjustable*	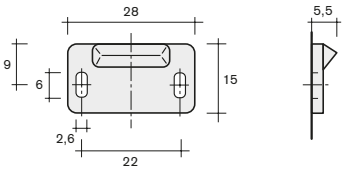
38.0480	**1.000**	**Anschlag für Schnäpper** schraubbar, justierbar ***stop for roller catch*** *screwable, adjustable*	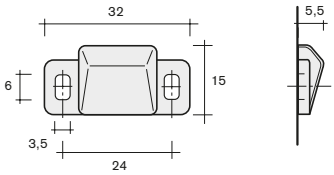
38.0430	**1.000**	**Anschlag für Schnäpper** dübelbar ***stop for roller catch*** *dowelable*	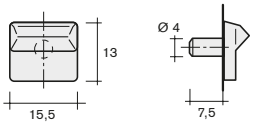

Rückwandhalter
rear panel supports

Henke Beschläge

Art.-Nr. *art.-no.*	Verp. Einheit *packing units*	Ausführung *type*	Farben: weiß, braun, beige *colours: white, brown, beige*

gedübelt, seitlich verschraubt
dowelled, screwed on at side

		Dübelabstand *dowel spacing*	Bohrungsabstand *hole spacing*
57.0660	**2.500**	10 mm	16 mm
57.0500	**7.500**	15 mm	15 mm
57.0520	**7.000**	15 mm	20 mm
57.0550	**5.000**	15 mm	25 mm
57.0490	**4.500**	15 mm	29 mm
57.0560	**6.000**	15 mm	31,5 mm
57.0600	**4.500**	15 mm	32 mm
57.0570	**4.500**	15 mm	37 mm

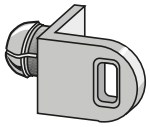

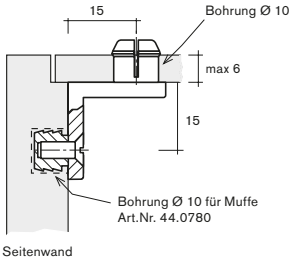

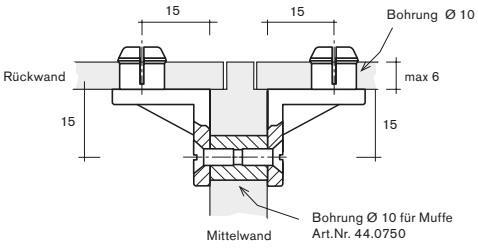

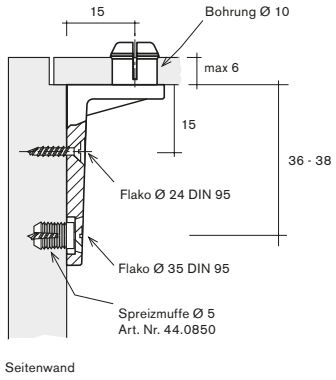

60.4990	**1.500**	**Rückwandmontagehilfe 58 x 25 x 16,5 mm** mit Biegescharnier für 90 Grad ***rear panel mounting aid 58 x 25 x 16.5 mm*** *with bending hinge for 90 degrees*



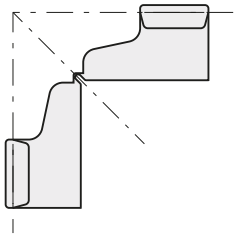

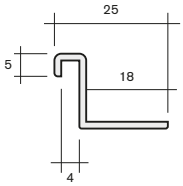

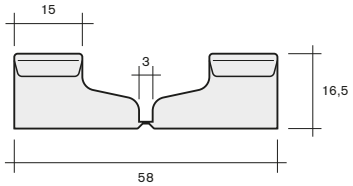

Rückwandhalter
rear panel supports

Henke Beschläge

Art.-Nr. *art.-no.*	Verp. Einheit *packing units*	Ausführung *type*	Farben: weiß, braun, beige *colours: white, brown, beige*

gehakt, mit Nase, seitlich verschraubt
hooked, with nose, screwed on at side

		A	B
57.0510	**7.500**	große Senkung/*large countersunk*	
		15 mm	15 mm
57.0580	**8.000**	kleine Senkung/*small countersunk*	
		15 mm	15 mm
57.0630	**7.500**	für Euroschraube/*for euro screw*	
		15 mm	15 mm
57.1040	**6.000**	für Euroschraube/*for euro screw*	
		15 mm	20 mm
57.0690	**5.500**	für Euroschraube/*for euro screw**	
		15 mm	28 mm
57.0620	**5.500**	große Senkung/*large countersunk*	
		15 mm	30 mm
57.0740	**5.500**	für Euroschraube/*for euro screw**	
		15 mm	32 mm
57.1000	**4.500**	Senkloch quer/*countersunk-hole across**	
		15 mm	36 mm
57.0710	**6.000**	große Senkung/*large countersunk*	
		21 mm	22,5 mm
57.0590	**1.500**	große Senkung/*large countersunk*	
		21 mm	32 mm
57.0480	**3.500**	135° Winkel für 2x Euroschraube/ *135° angle for 2x euro screw*	
57.1090	**4.000**	große Senkung/*large countersunk*	
		21 mm	12 mm
57.1080	**3.200**	für 2x Euroschraube/*for 2x euro screw*	
		15 mm	22,5/48 mm

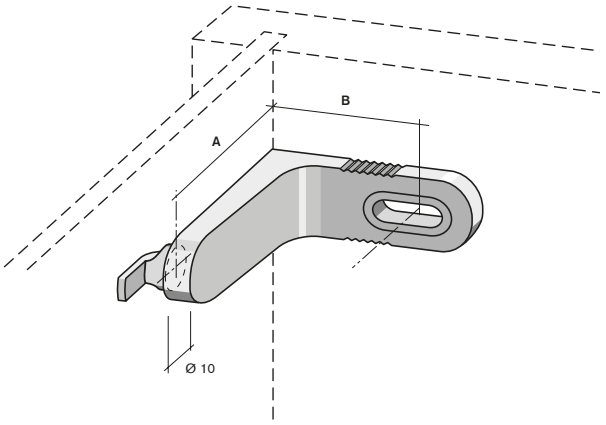

* zusätzliche Befestigungsbohrung Senkung
additional fastening hole countersunk

60.8280 **3.500**

Stabilisierungswinkel mit Nase
38 x 38 x 10 mm
2 Löcher ø 3,4 mm
stabilization angle with nose
38 x 38 x 10 mm
2 holes ø 3,4 mm

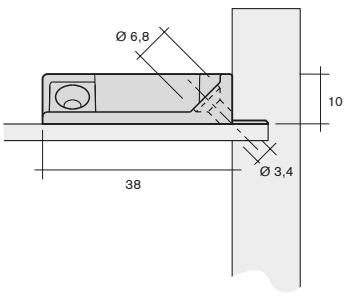



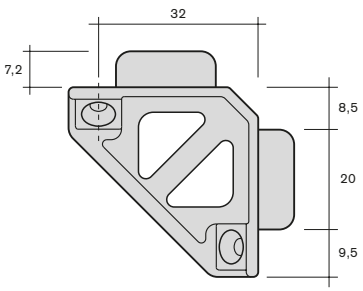

Rückwandhalter
rear panel supports

Henke Beschläge

Art.-Nr. *art.-no.*	Verp. Einheit *packing units*	Ausführung *type*	Farben: Standard *colours: standard*

60.5590 **23.000**

Stabilisierungskeil 10 x 10 x 13 mm
1 Loch ø 3 mm
stabilization wedge 10 x 10 x 13 mm
1 hole ø 3 mm

60.3870 **10.000**

Stabilisierungskeil 12 x 12 x 19 mm
1 Loch ø 3,5 mm
stabilization wedge 12 x 12 x 19 mm
1 hole ø 3,5 mm

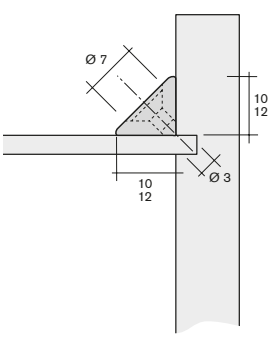

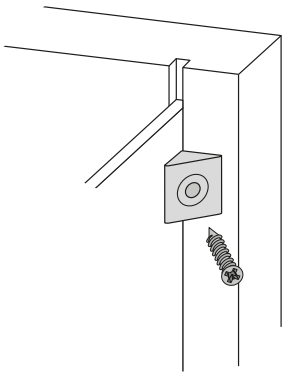

60.9130 **8.000**

Stabilisierungskeil mit Nase
10,5 x 10,5 x 13,5 mm
und vormontierter Schraube
ø 3,5 x 20 mm
stabilization wedge with nose
10.5 x 10.5 x 13.5 mm
and pre-mounted screw
ø 3.5 x 20 mm

60.9138 **7.500**

Stabilisierungskeil mit Nase
10,5 x 10,5 x 13,5 mm
und vormontierter Schraube
ø 3,5 x 25 mm
stabilization wedge with nose
10.5 x 10.5 x 13.5 mm
and pre-mounted screw
ø 3.5 x 25 mm

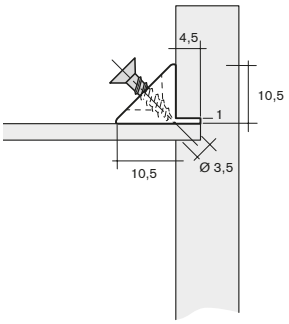



60.0260 **2.300**

Stabilisierungswinkel mit Nase
24 x 30 x 11,7 mm
1 Loch ø 3,8 mm
stabilization angle with nose
24 x 30 x 11.7 mm
1 hole ø 3,8 mm

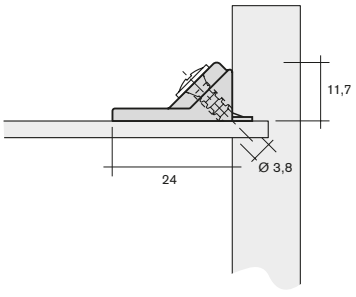



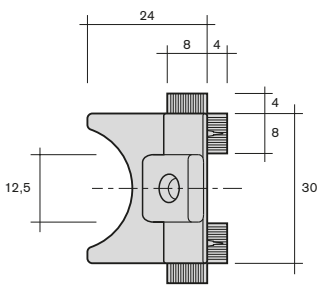

Rückwandhalter/-verbinder
rear panel supports/-connectors

Henke Beschläge

Art.-Nr. *art.-no.*	Verp. Einheit *packing units*	Ausführung *type*	Farben: weiß, braun, beige *colours: white, brown, beige*
60.6160	2.000	**Verbindungslasche** 100 x 28 x 2,5 mm ***connecting strap*** *100 x 28 x 2.5 mm*	

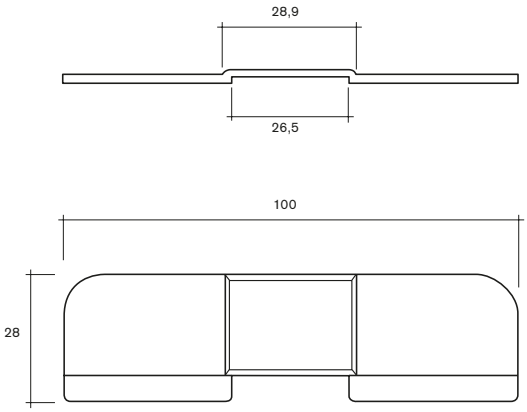

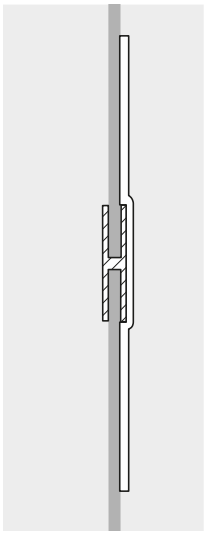

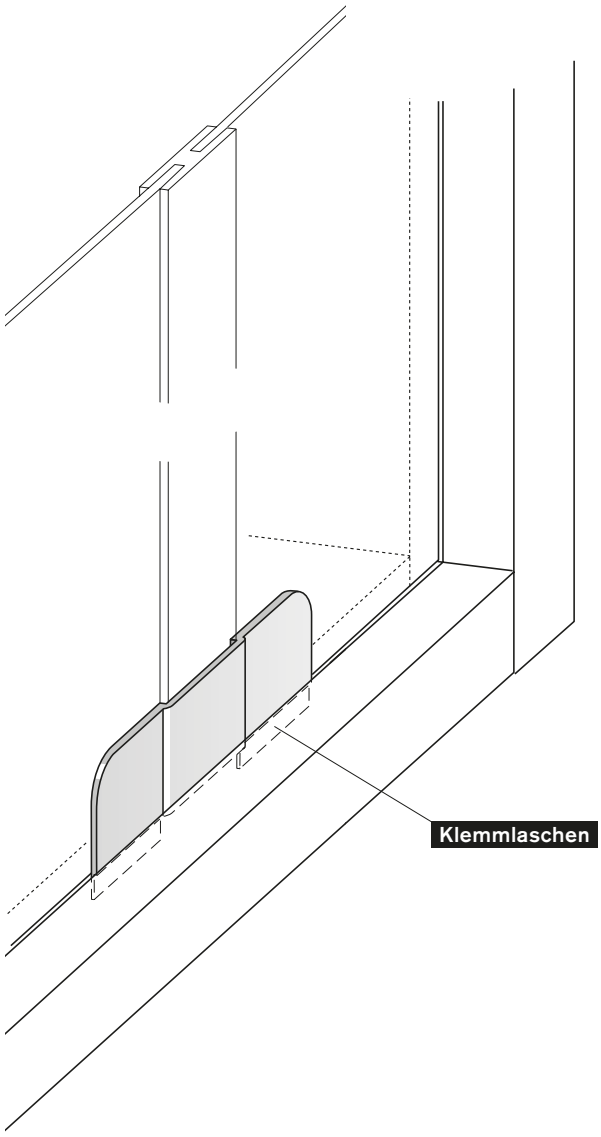

Metall-Rückwandhalter Ausführung: vernickelt

metal rear panel supports finish: nickel-plated

Henke Beschläge

Art.-Nr. *art.-no.*	Verp. Einheit *packing units*	Ausführung *type*
99.5000	**650**	**gehakt, zweifach seitlich schraubbar** Euro- und Senkkopfschraube ***hooked, screwable on twice at side*** *Euro- and countersunk screw*

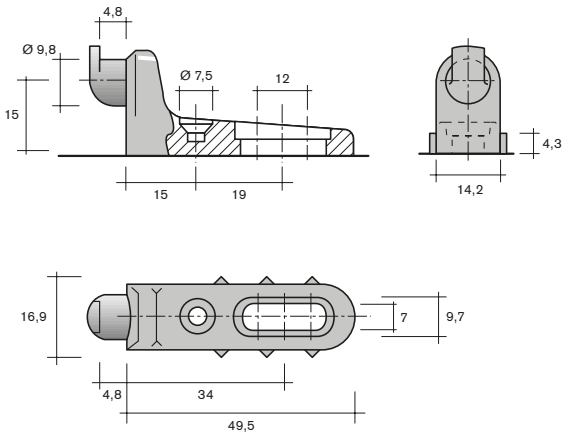

99.5010	**650**	**gehakt, seitlich geschraubt** Langlochgröße: 4,1 x 16,1 mm für Senkschrauben, Unterseite ausgespart für Muffen mit Band Art.-Nr. 44.0860, vernickelt ***hooked screwed on at side*** *oblong hole size: 4.1 x 16.1 mm* *for countersunk screws, underside recessed for straddling dowel with collar Art.-No. 44.0860, nickel-plated*
99.5020	**650**	**gehakt, seitlich geschraubt** Langlochgröße: 4,1 x 16,1 mm für Flachkopfschrauben, Unterseite ausgespart, für Muffen mit Band Art.-Nr. 44.0860, vernickelt ***hooked screwed on at side*** *oblong hole size: 4.1 x 16.1 mm* *for pan head screws, underside recessed for straddling dowel with collar Art.-No. 44.0860, nickel-plated*

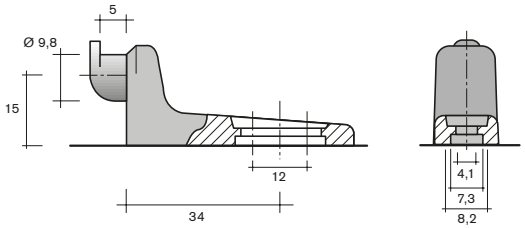

99.5030	**1.300**	**gehakt, seitlich geschraubt** passend für Euro-Schraube und Senkkopfschraube ***hooked screwed on at side*** *suitable for Euro screw and countersunk screw*



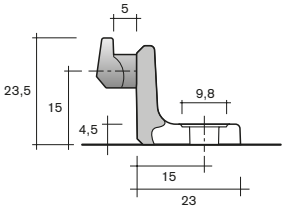

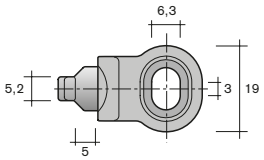

Metall-Rückwandhalter Ausführung: vernickelt

metal rear panel supports finish: nickel-plated

Henke Beschläge

Art.-Nr. *art.-no.*	Verp. Einheit *packing units*	Ausführung *type*
99.6300	**1.500**	**gehakt, zweifach seitlich schraubbar** Euro- und Senkkopfschraube ***hooked, screwable on twice at side*** *Euro- and countersunk screw*

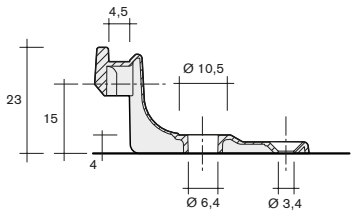



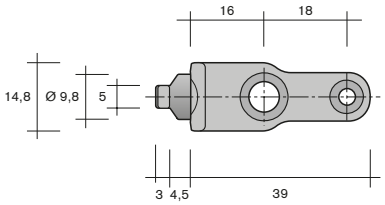

99.6780	**2.500**	**gehakt, zweifach seitlich schraubbar** Euro- und Senkkopfschraube ***hooked, screwable on twice at side*** *Euro- and countersunk screw*

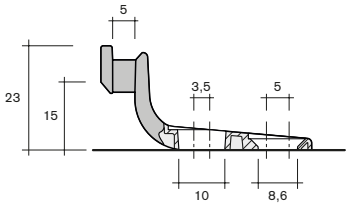



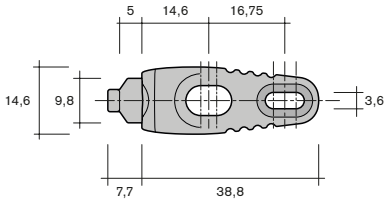

99.6600	**1.200**	**gehakt, zweifach seitlich schraubbar** Euro- und Senkkopfschraube ***hooked, screwable on twice at side*** *Euro- and countersunk screw*

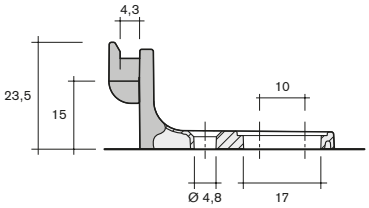



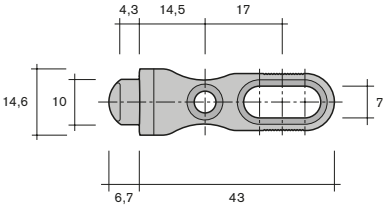

Metall-Rückwandhalter Ausführung: vernickelt

metal rear panel supports finish: nickel-plated

Henke Beschläge

Art.-Nr. *art.-no.*	Verp. Einheit *packing units*	Ausführung *type*
99.5070	**1.300**	**gehakt, zweifach seitlich schraubbar** Euro- und Senkkopfschraube ***hooked, screwable on twice at side*** *Euro- and countersunk screw*



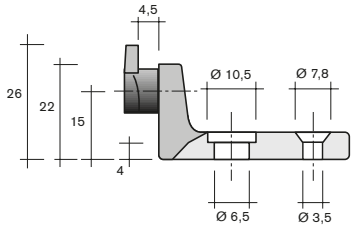

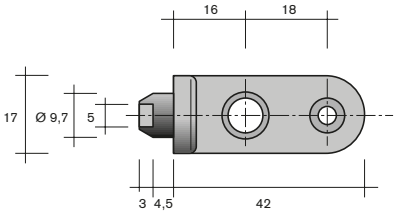

99.6610	**650**	**gehakt, 1 x 90° und 1 x 45° schraubbar** Euro- und Senkkopfschraube ***hooked, 1 x 90° and 1 x 45° screwable*** *Euro- and countersunk screw*

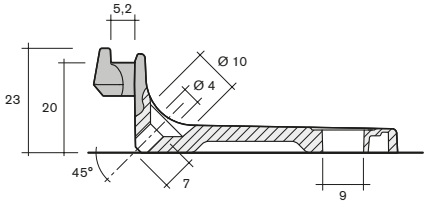



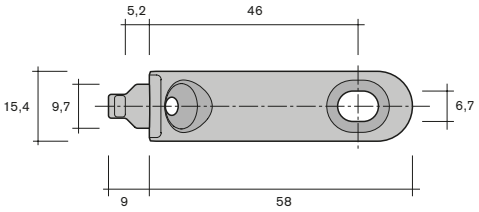

gehakt, zweifach seitlich schraubbar
2 Langlöcher für Euro-Schraube,
32 mm Bohrraster
hooked screwed on twice at side
2 oblong holes for Euro screw, 32 mm spacing

99.6030	**600**	X = 90° Winkel *X = 90° angle*
99.5040	**600**	X = 135° Winkel *X = 135°angle*



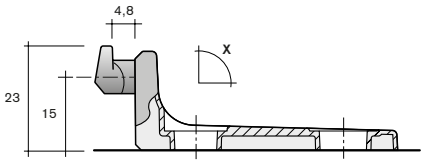

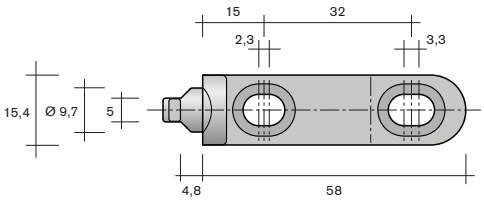

Metall-Rückwandhalter Ausführung: vernickelt

metal rear panel supports finish: nickel-plated

Henke Beschläge

Art.-Nr. *art.-no.*	Verp. Einheit *packing units*	Ausführung *type*
99.6590	**1.500**	**mit Gewindedübel M4, seitlich schraubbar** passend für Euro-Schraube und Senkkopfschraube ***with thread anchor M4, screwable at side*** *suitable for Euro screw and countersunk screw*

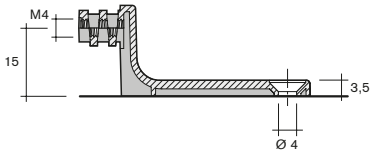



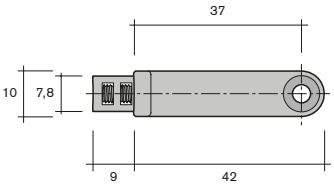

Schrankrohrlager
wardrobe tube supports

Henke Beschläge

Art.-Nr. *art.-no.*	Verp. Einheit *packing units*	Ausführung *type*	Farben: weiß, braun, beige *colours: white, brown, beige*

57.0860 — **5.500**

für Stangen ø 19 mm
Dübel X = ø 6 mm, 1 Schraubloch ø 3,6 mm
for ø 19 mm tubes
dowel X = ø 6 mm, 1 screw hole ø 3.6 mm

57.0810 — **500**

für Stangen ø 19 mm
Dübel X = ø 5 mm, 1 Schraubloch ø 3,6 mm
for ø 19 mm tubes
dowel X = ø 5 mm, 1 screw hole ø 3.6 mm

57.0820 — **500**

für Stangen ø 19 mm
Dübel X = ø 5 mm
for ø 19 mm tubes
dowel X = ø 5 mm

57.0840 — **500**

für Stangen ø 19 mm
2 Schraublöcher ø 3,6 mm x 10,5 Tlg.
for ø 19 mm tubes
2 screw holes ø 3.6 mm x 10.5 Tlg.

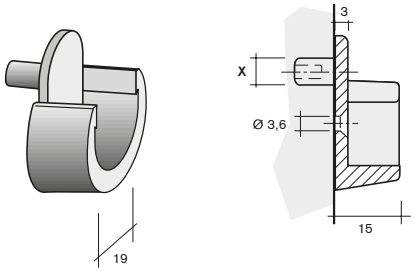

57.0850 — **3.000**

für Stangen ø 25 mm
Dübel ø 5 mm, 1 Schraubloch ø 3,4 mm
for ø 25 mm tubes
dowel ø 5 mm, 1 screw hole ø 3,4 mm

57.0910 — **3.000**

für Stangen ø 25 mm
1 Schraubloch ø 3,4 mm, ohne Zapfen
for ø 25 mm tubes
1 screw hole ø 3,4 mm, without pin

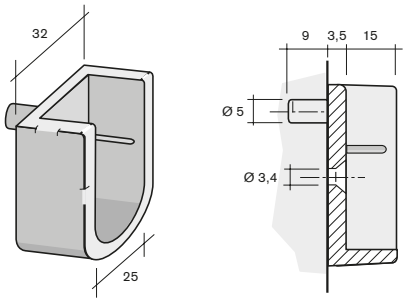

57.1020 — **2.000**

für Stangen ø 15 mm
zweifach geschraubt, Schraubloch ø 3,2 mm
Teilung 32 mm
for ø 15 mm tubes
screwed on twice, screw hole ø 3.2 mm
spacing 32 mm

57.1110 — **1.800**

für Stangen ø 15 mm
zweifach geschraubt, Schraubloch ø 3,2 mm
Teilung 32 mm
for ø 15 mm tubes
screwed on twice, screw hole ø 3.2 mm
spacing 32 mm

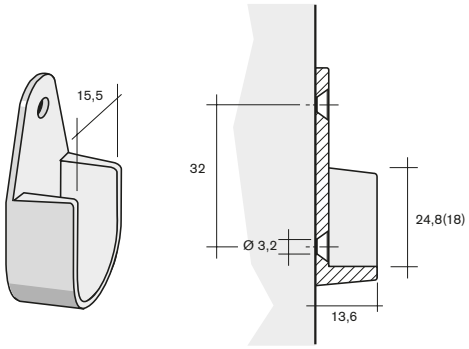

Maß 24,8 = **57.1110**

Maß 18,0 = **57.1020**

Schrankrohrlager
wardrobe tube supports

Henke Beschläge

Art.-Nr. *art.-no.*	Verp. Einheit *packing units*	Ausführung *type*	Farben: weiß, braun, beige *colours: white, brown, beige*
57.0830	**500**	**für Stangen ø 27 mm** Dübel ø 6 mm, 1 Schraubloch ø 3 mm ***for ø 27 mm tubes*** *dowel ø 6 mm, 1 screw hole ø 3 mm*	
57.1150	**1.500**	**für Stangen ø 27 mm** 3 Schraublöcher ø 3 mm *for ø 27 mm tubes* *3 screw holes ø 3 mm*	

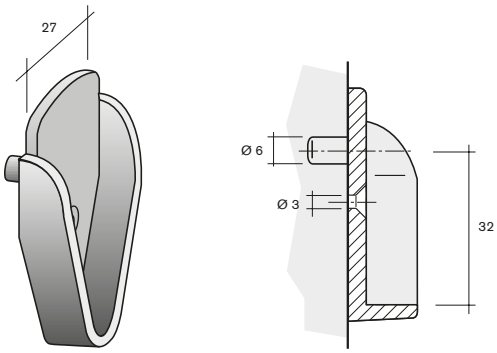

57.0790	**4.000**	**für Stangen ø 15 mm** 2 Dübel ø 5 x 32 mm, 1 Schraubloch ø 3,5 mm ***for ø 15 mm tubes*** *2 dowels ø 5 x 32 mm, 1 screw hole ø 3.5 mm*	
57.1050	**4.000**	**für Stangen ø 15 mm** 1 Dübel ø 10 mm, 1 Schraubloch ø 3,5 mm ***for ø 15 mm tubes*** *1 dowel ø 10 mm, 1 screw hole ø 3.5 mm*	

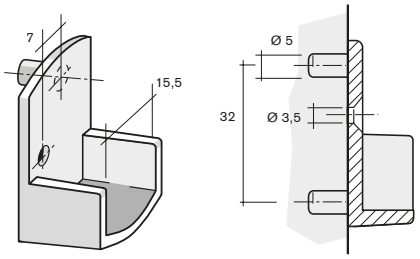

57.0870	**1.700**	**für 15 mm Rohr** 2 Dübel ø 6 x 64 mm, 1 Schraubloch ø 4,3 mm ***for 15 mm tube*** *2 dowels ø 6 x 64 mm, 1 screw hole ø 4.3 mm*	

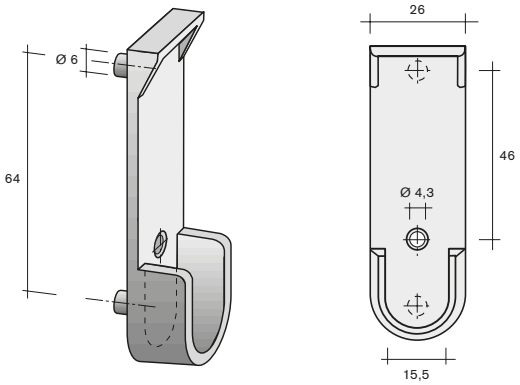

Schrankrohrlager
wardrobe tube supports

Henke Beschläge

Art.-Nr. *art.-no.*	Verp. Einheit *packing units*	Ausführung *type*	Farben: weiß, braun, beige *colours: white, brown, beige*

57.0760 — **5.000**

für X = 15 mm Rohr
Dübel ø 10 mm, 1 Schraubloch
for X = 15 mm tube
dowel ø 10 mm, 1 screw hole

57.0880 — **5.000**

für X = 15,2 mm Ovalrohr
Dübel ø 10 mm, 1 Schraubloch
for X = 15.2 mm oval-tube
dowel ø 10 mm, 1 screw hole

57.0770 — **5.000**

für X = 17 mm Rohr
Dübel ø 10 mm, 1 Schraubloch
for X = 17 mm tube
dowel ø 10 mm, 1 screw hole

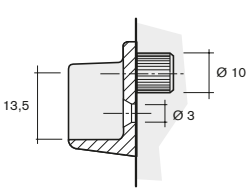

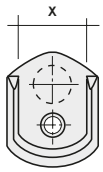

57.0890 — **1.500**

zum Anschrauben unter dem Fachboden
für Rohr 15 x 22 mm
2 Schraublöcher ø 6,5 mm
for screwing under the shelf
for tube 15 x 22 mm
2 screw holes ø 6.5 mm

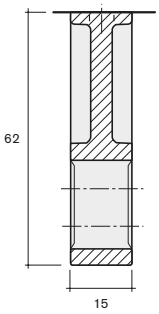

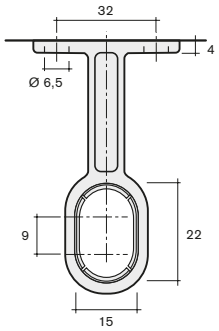

57.1010 — **1.400**

für Ovalrohr 26 x 18 mm
2 + 2 Schraublöcher ø 4 mm, Teilung 32 mm
for oval-tube 26 x 18 mm
2 + 2 screw-holes ø 4 mm, spacing 32 mm

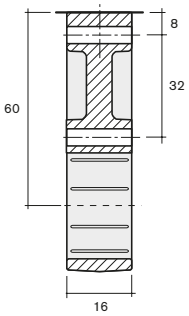

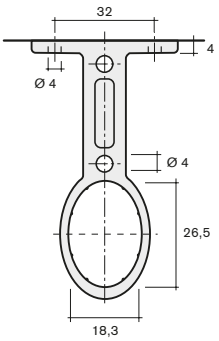

57.0900 — **7.500**

für 10 mm Rohr
Dübel ø 8 mm, 1 Nagelloch
for tube 10 mm
dowel ø 8 mm, 1 nail hole

57.1030 — **7.500**

für 10 mm Rohr
schraubbar ohne Dübel
for tube 10 mm
screwable without dowel

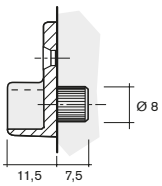

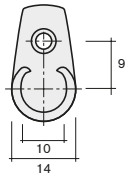

Metall-Schrankrohrlager Ausführung: vernickelt

metal wardrobe tube supports

finish: nickel-plated

Henke Beschläge

Art.-Nr. *art.-no.*	Verp. Einheit *packing units*	Ausführung *type*	
99.0010	**600**	**für 15 mm Rohr** 2 Dübel ø 5 mm, Teilung 32 mm ***for 15 mm tube*** *2 dowels ø 5 mm, spacing 32 mm*	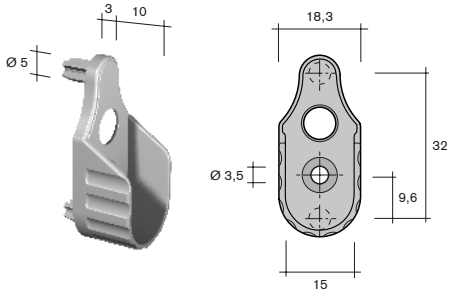
99.0020	**700**	**für 15 mm Rohr** 3 Schraublöcher ø 3,7 mm ***for 15 mm tube*** *3 screw holes ø 3.7 mm*	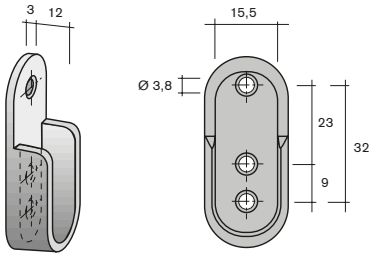
99.0070	**650**	**für 15 mm Stangen** 1 Dübel ø 10 mm, 1 Schraubloch ø 3,8 mm ***for 15 mm tubes*** *1 dowel ø 10 mm, 1 screw hole ø 3.8 mm*	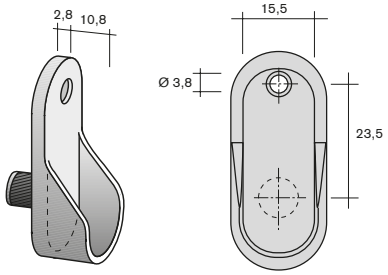
99.6420	**500**	**für 15 mm Stangen** 2 Schraublöcher ø 4,2 mm mit Gewinde M6 ***for 15 mm tube*** *2 screw holes ø 4.2 mm* *with screw thread M6*	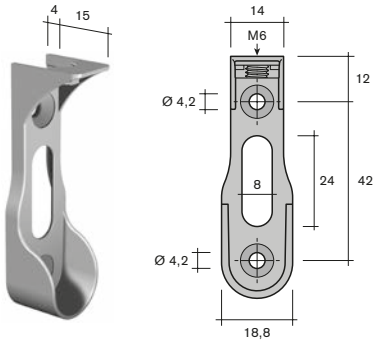
99.5050	**350**	**für 15 mm Stangen** 2 Dübel ø 5,9 x 64 mm, 2 Schraublöcher ø 4,7 x 32 mm ***for 15 mm tubes*** *2 dowels ø 5.9 x 64 mm,* *2 screw holes ø 4.7 x 32 mm*	