Henke Beschläge

Sockelsysteme



10/2026

Sockelsystem 69
plinth system 69

Henke Beschläge

Typenübersicht / *type overview*

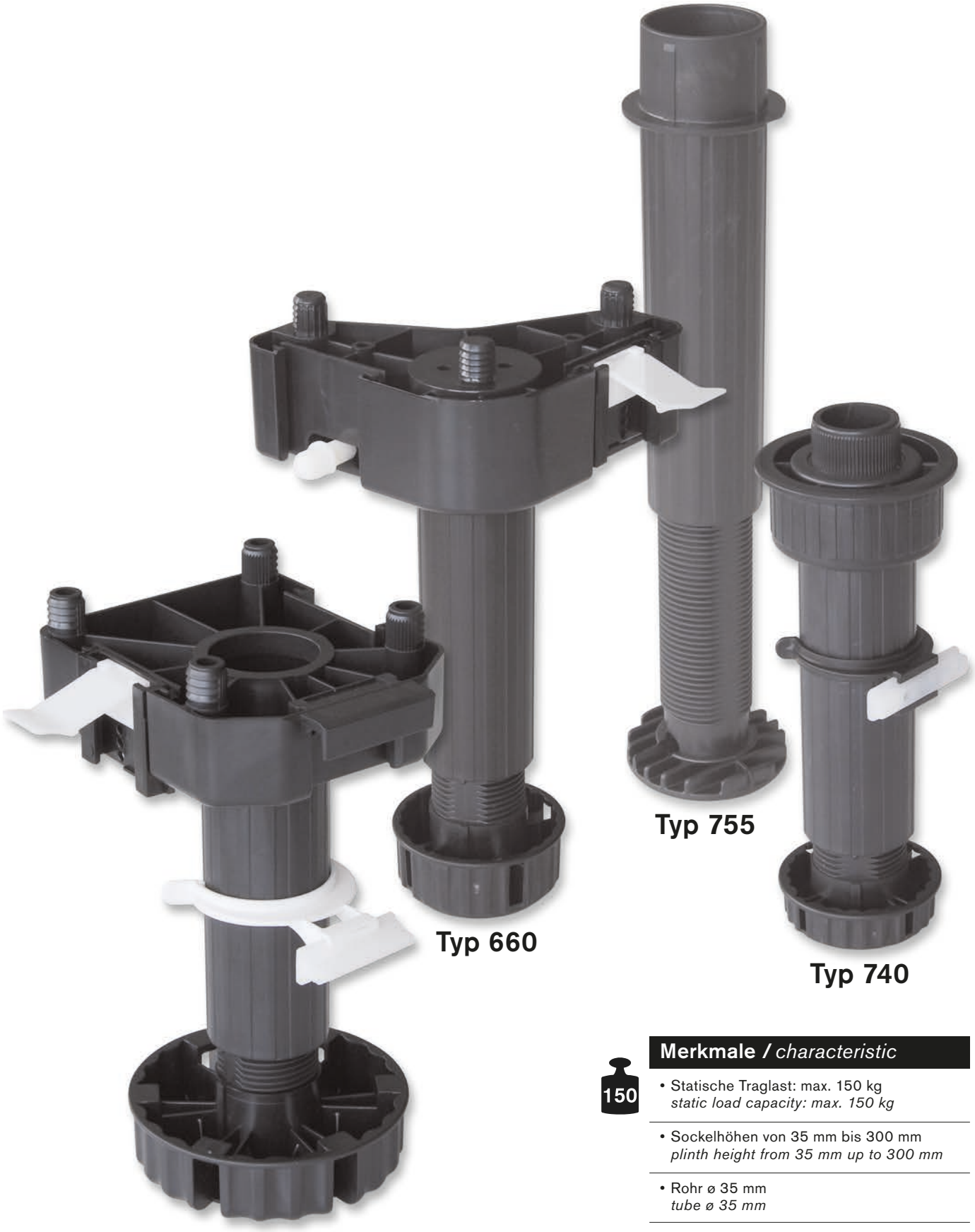

Typ 691

Typ 660

Typ 755

Typ 740

150

Merkmale / *characteristic*

- Statische Traglast: max. 150 kg
  static load capacity: max. 150 kg
- Sockelhöhen von 35 mm bis 300 mm
  plinth height from 35 mm up to 300 mm
- Rohr ø 35 mm
  tube ø 35 mm
- Höhenverstellung über unterschiedliche Eindrehteile und Rohre
  height adjusting with different feet and tubes

Sockelsystem 69, Typ 691
plinth system 69, type 691

Henke Beschläge

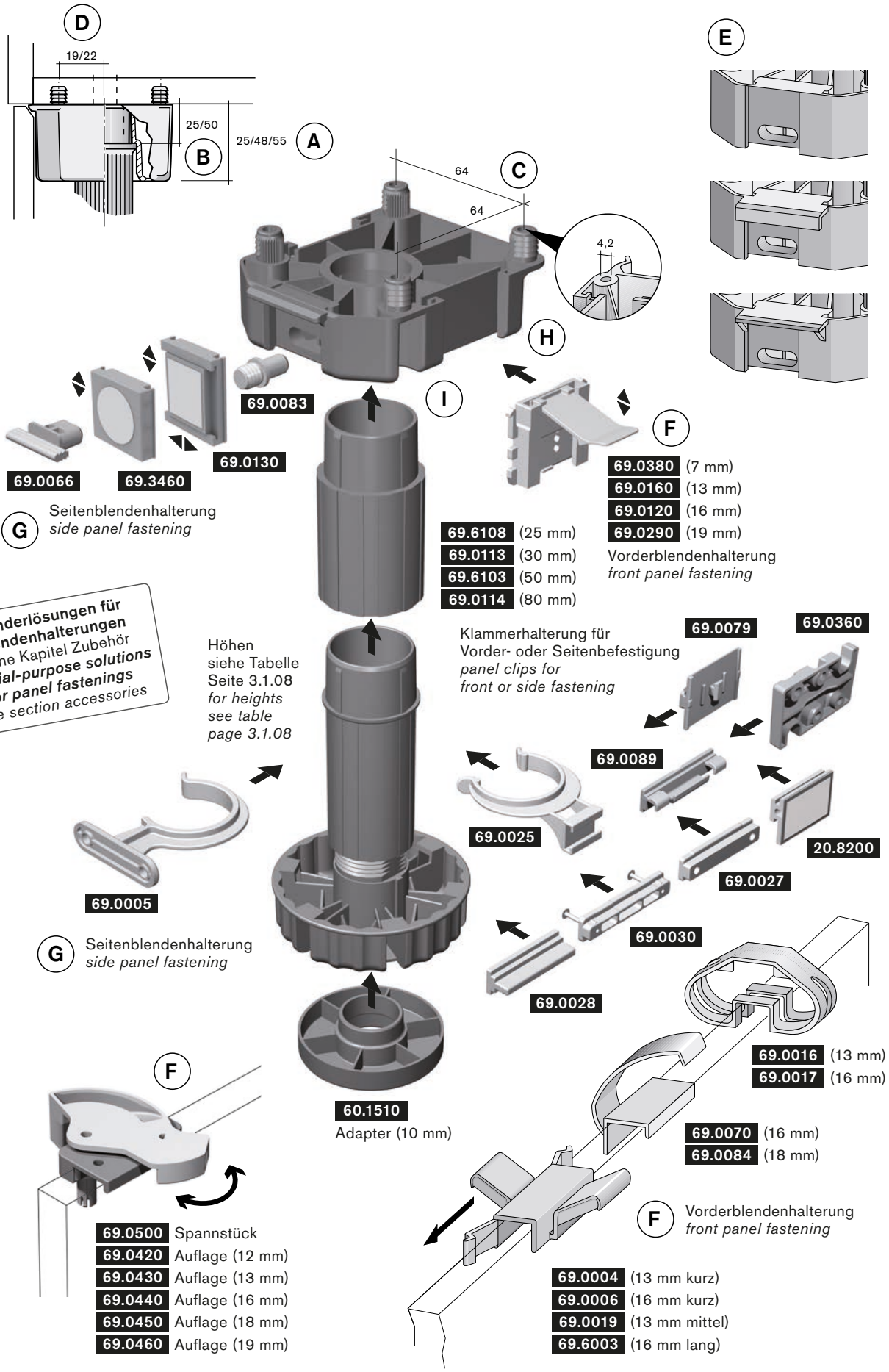

Sockelsystem 69, Typ 691

plinth system 69, type 691

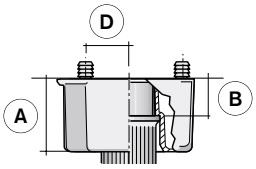

Henke Beschläge

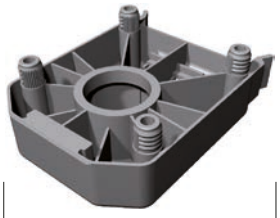

A 25 mm
B 25 mm
D 19 mm

69.0001



A 25 mm
B 25 mm
D 19 mm

69.0041

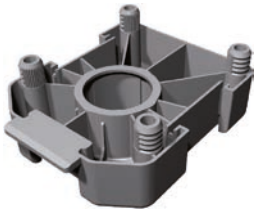

A 25 mm
B 25 mm
D 19 mm

69.0073



A 25 mm
B 25 mm
D 19 mm

69.0038

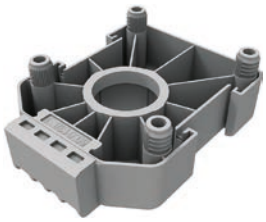

A 25 mm
B 25 mm
D 19 mm

69.0138

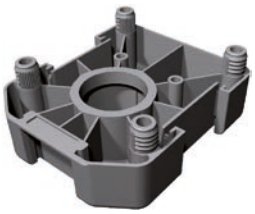

A 25 mm
B 25 mm
D 19 mm

69.0013

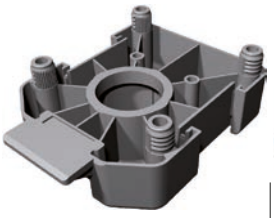

A 25 mm
B 25 mm
D 19 mm

69.0080

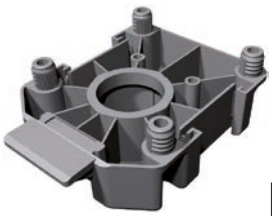

A 25 mm
B 25 mm
D 19 mm

69.0075



A 25 mm
B 25 mm
D 19 mm

69.0106

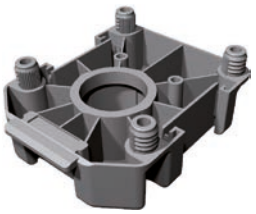

A 25 mm
B 25 mm
D 19 mm

69.0036



A 25 mm
B 25 mm
D 19 mm

69.0074

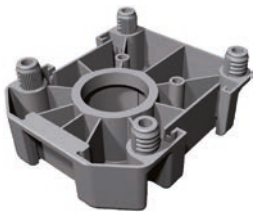

A 25 mm
B 25 mm
D 19 mm

69.3440

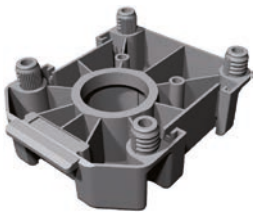

A 25 mm
B 25 mm
D 19 mm

69.0014



A 25 mm
B 25 mm
D 22 mm

69.0055

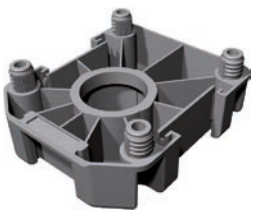

A 25 mm
B 25 mm
D 22 mm

69.0064

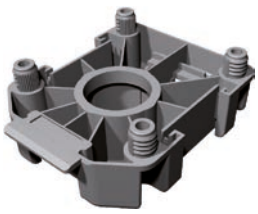

A 25 mm
B 25 mm
D 22 mm

69.0057

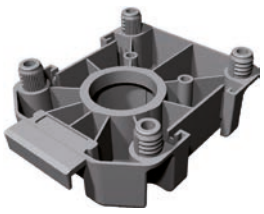

A 25 mm
B 25 mm
D 22 mm

69.0067

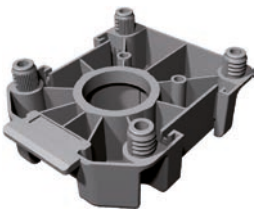

A 25 mm
B 25 mm
D 22 mm

69.0059



A 25 mm
B 25 mm
D –

69.0044



A 25 mm
B 25 mm
D –

69.0039



A 25 mm
B 25 mm
D –

69.0087



A 25 mm
B 25 mm
D –

69.0021

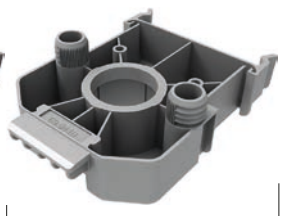

A 25 mm
B 25 mm
D –

69.0410

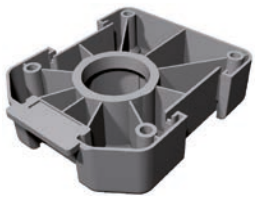

A 25 mm
B 25 mm
D 19 mm

69.0048

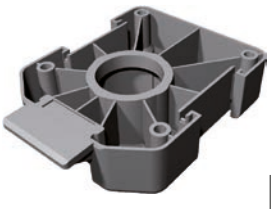

A 25 mm
B 25 mm
D 19 mm

69.0053

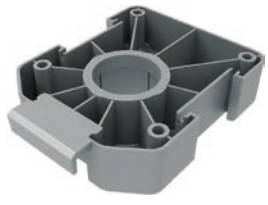

A 25 mm
B 25 mm
D 19 mm

69.0033

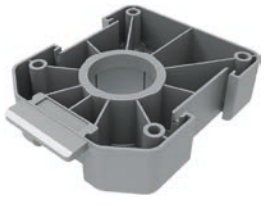

A 25 mm
B 25 mm
D 19 mm

69.0065



A 25 mm
B 25 mm
D 19 mm

69.0011

Sockelsystem 69, Typ 691
plinth system 69, type 691

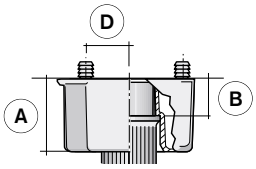

Henke Beschläge

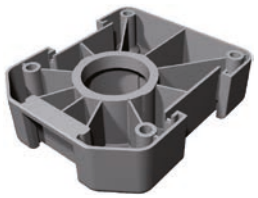

A 25 mm
B 25 mm
D 19 mm
69.3450

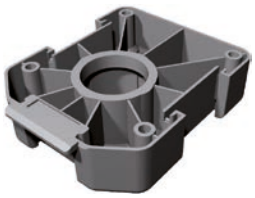

A 25 mm
B 25 mm
D 19 mm
69.0040



A 25 mm
B 25 mm
D 22 mm
69.0077

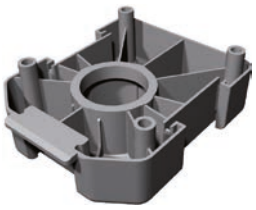

A 25 mm
B 25 mm
D 19 mm
69.0042

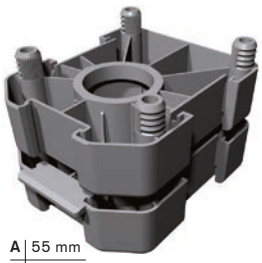

A 55 mm
B 25 mm
D 19 mm
69.0022



A 54,5 mm
B 49 mm
D 22 mm
69.6001



A 54,5 mm
B 49 mm
D 22 mm
69.6007



A 47 mm
B 28,5 mm
D –
69.9111

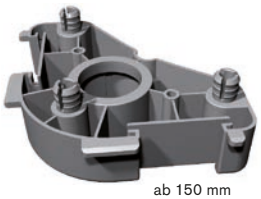

ab 150 mm zusätzliche Verschraubung empfohlen

A 25 mm
B 25 mm
D 17,5 mm
69.0071

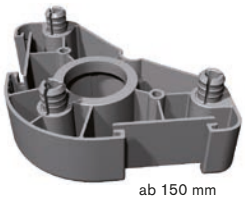

ab 150 mm zusätzliche Verschraubung empfohlen

A 25 mm
B 25 mm
D 17,5 mm
69.0078

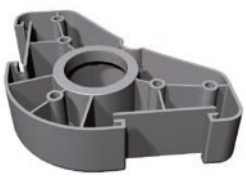

A 25 mm
B 25 mm
D 17,5 mm
69.0085



A 25 mm
B 25 mm
D –
69.0086



A 25 mm
B 25 mm
D –
69.9601

Transportgleiter / *transport glider*

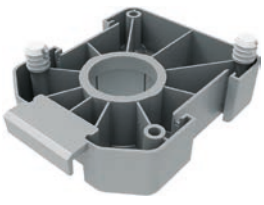

A 25 mm
B 25 mm
D 19 mm
69.0056



A 25 mm
B 25 mm
D 19 mm
69.0068

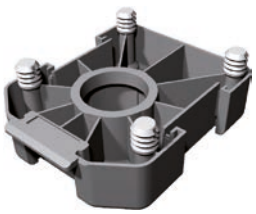

A 25 mm
B 25 mm
D 19 mm
69.0049



A 25 mm
B 25 mm
D 19 mm
69.0051

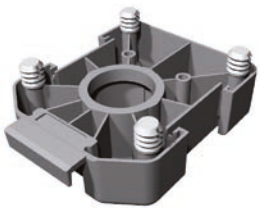

A 25 mm
B 25 mm
D 22 mm
69.0072

ausschließlich Transportgleiter
Informationen s. Seite 3.1.61

only transport glider
information s. page 3.1.61

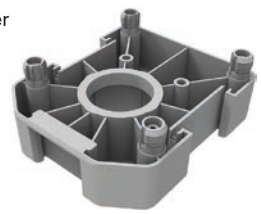

A 25 mm
B 25 mm
D 19 mm
69.4660



A 25 mm
B 25 mm
D 22 mm
69.0680

Sockelsystem 69, Typ 691
plinth system 69, type 691

Henke Beschläge

Gleiterspezifikation / *glider specification*

Artikel-Nr. *article-no.*	A Gleiterhöhe (mm)	B Distanzhöhe (mm)	C Befestigungsausführung: Bohrbild	D Distanzmaß Dübel-Mitte Fuß (mm)	E Abstützung: Ausführung Abmaße (mm)	F Vorderbl.-halterung: Schieberrastteil 69.0120/69.0160/69.0290	F Vorderbl.-halterung: für Schiebeklammer	G Seitenblenden-halterung: mit Langloch	G Seitenblenden-halterung: mit Rundloch	G Seitenblenden-halterung: Führungsclip	H Gleitnocken	I stapelbar	für AXOR geeignet
69.0001	25	25	4 Dübel Ø 10,4 mm x 64er Tlg.	19	ohne	–	X	–	–	–	–	–	–
69.0041	25	25	4 Dübel Ø 10,4 mm x 64er Tlg.	19	ohne	X	–	–	–	X	X	–	X
69.0073	25	25	4 Dübel Ø 10,4 mm x 64er Tlg.	19	7 x 3	X	–	–	–	X	X	–	X
69.0038	25	25	4 Dübel Ø 10,4 mm x 64er Tlg.	19	Hakenkante	X	–	–	–	X	X	–	X
69.0138	25	25	4 Dübel Ø 10,4 mm x 64er Tlg.	19	hohe Auflage	X	–	–	–	X	X	–	X
69.0013	25	25	4 Dübel Ø 10,4 mm x 64er Tlg.	19	ohne	X	–	–	–	X	X	–	X
69.0080	25	25	4 Dübel Ø 10,4 mm x 64er Tlg.	19	13 x 4	X	–	–	–	X	X	–	X
69.0075	25	25	4 Dübel Ø 10,4 mm x 64er Tlg.	19	13 x 4	X	–	–	–	X	X	X	X
69.0106	25	25	4 Dübel Ø 10,4 mm x 64er Tlg.	19	9 x 3,5	X	–	–	–	X	X	X	X
69.0036	25	25	4 Dübel Ø 10,4 mm x 64er Tlg.	19	5 x 4	X	–	–	–	X	–	X	X
69.0074	25	25	4 Dübel Ø 10,4 mm x 64er Tlg.	19	ohne	X	–	–	–	X	X	X	X
69.3440	25	25	4 Dübel Ø 10,4 mm x 64er Tlg.	19	ohne	X	–	–	–	X	X	X	X
69.0014	25	25	4 Dübel Ø 10,4 mm x 64er Tlg.	19	5 x 4	X	–	–	–	X	X	X	X
69.0055	25	25	4 Dübel Ø 10,4 mm x 64er Tlg.	22	Hakenkante	X	–	–	–	X	–	X	X
69.0064	25	25	4 Dübel Ø 10,4 mm x 64er Tlg.	22	ohne	X	–	–	–	X	–	X	X
69.0057	25	25	4 Dübel Ø 10,4 mm x 64er Tlg.	22	7 x 3,5	X	–	X	–	X	X	X	X
69.0067	25	25	4 Dübel Ø 10,4 mm x 64er Tlg.	22	Hakenkante	X	–	–	–	X	X	X	X
69.0059	25	25	4 Dübel Ø 10,4 mm x 64er Tlg.	22	7 x 4	X	–	–	–	X	–	X	X
69.0044	25	25	2 Dübel Ø 15,4 mm x 64er Tlg.	–	Hakenkante	X	–	–	–	X	X	–	X
69.0039	25	25	2 Dübel Ø 15,4 mm x 64er Tlg.	–	6 x 3	X	–	–	–	X	X	–	X
69.0087	25	25	2 Dübel Ø 15,4 mm x 64er Tlg.	–	ohne	X	–	–	–	X	X	–	X
69.0021	25	25	2 Dübel Ø 15,4 mm x 64er Tlg.	–	6 x 3	X	X	–	–	X	X	–	X
69.0410	25	25	2 Dübel Ø 15,4 mm x 64er Tlg.	–	10 x 8,5	X	X	–	–	X	X	–	X
69.0048	25	25	4 Bohrungen Ø 4,3 mm x 64er Tlg.	19	5 x 3	X	–	–	–	X	X	X	X
69.0053	25	25	4 Bohrungen Ø 4,3 mm x 64er Tlg.	19	13 x 4	X	–	–	–	X	X	X	X
69.0033	25	25	4 Bohrungen Ø 4,3 mm x 64er Tlg.	19	Hakenkante	X	–	–	–	X	X	X	X
69.0065	25	25	4 Bohrungen Ø 4,3 mm x 64er Tlg.	19	9 x 3,5	X	–	–	–	X	X	X	X
69.0011	25	25	4 Bohrungen Ø 4,3 mm x 64er Tlg.	19	ohne	X	–	–	–	X	X	X	X

Sockelsystem 69, Typ 691
plinth system 69, type 691

Henke Beschläge

Gleiterspezifikation / *glider specification*

Artikel-Nr. *article-no.*	A Gleiterhöhe (mm)	B Distanzhöhe (mm)	C Befestigungsausführung: Bohrbild	D Distanzmaß Dübel-Mitte Fuß (mm)	E Abstützung: Ausführung Abmaße (mm)	F Vorderbl.-halterung: Schieberrastteil 69.0120/69.0160/69.0290	F Vorderbl.-halterung: für Schiebeklammer	G Seitenblenden-halterung: mit Langloch	G Seitenblenden-halterung: mit Rundloch	G Seitenblenden-halterung: Führungsclip	H Gleitnocken	I stapelbar	für AXOR geeignet
69.3450	25	25	4 Bohrungen Ø 4,3 mm x 64er Tlg.	19	ohne	X	–	–	–	X	X	X	X
69.0040	25	25	4 Bohrungen Ø 4,3 mm x 64er Tlg.	19	5 x 3	X	–	–	–	X	X	X	X
69.0077	25	25	4 Bohrungen Ø 4,3 mm x 64er Tlg.	22	Hakenkante	X	–	–	–	X	X	X	X
69.0042	25	25	4 Zapfen Ø 8 mm x 64er Tlg.	19	5 x 3	X	–	–	–	X	X	–	X
69.0022	55	25	4 Dübel Ø 10,4 mm x 64er Tlg.	19	5 x 3	X	–	–	–	X	X	–	X
69.6001	54,5	49	4 Dübel Ø 10,4 mm x 64er Tlg.	22	5,6 x 3	–	X	–	X	–	X	X	–
69.6007	54,5	49	4 Dübel Ø 10,4 mm x 64er Tlg.	22	5,6 x 3	X	–	–	X	–	X	X	–
69.9111	47	28,5	2 Dübel Ø 15,4 mm x 64er Tlg.	–	6 x 3	–	X	X	–	–	X	–	–
69.0071	25	25	3 Spreizdübel Ø 10 mm x 64er Tlg.	17,5	5 x 3	X	–	–	–	X	–	X	X
69.0078	25	25	3 Spreizdübel Ø 10 mm x 64er Tlg.	17,5	ohne	X	–	–	–	X	–	X	X
69.0085	25	25	3 Schraublöcher Ø 4 mm x 64er Tlg.	17,5	ohne	X	–	–	–	X	–	X	X
69.0086	25	25	4 Schraublöcher Ø 4,2 mm x 48er Tlg.	–	ohne	–	–	–	–	–	–	X	–
69.9601	25	25	1 Harpunendübel Ø 14,5 mm	–	8 x 3	–	–	–	–	–	–	X	–
	Transportgleiter / *transport glider*												
69.0056	25	25	2 Muffen Ø 10,4 mm x 64er Tlg.	19	Hakenkante	X	–	–	–	X	X	–	X
69.0068	25	25	2 Muffen Ø 10,4 mm x 64er Tlg.	19	5 x 3	X	–	–	–	X	X	–	X
69.0049	25	25	4 Muffen Ø 10,4 mm x 64er Tlg.	19	5 x 3	X	–	–	–	X	X	–	X
69.0051	25	25	4 Muffen Ø 10,4 mm x 64er Tlg.	19	Hakenkante	X	–	–	–	X	X	–	X
69.0072	25	25	4 Muffen Ø 10,4 mm x 64er Tlg.	22	Hakenkante	X	–	–	–	X	X	–	X
	ausschließlich Transportgleiter / only *transport glider*												
69.4660	25	25	4 Dübel zum Abbrechen x 64er Tlg.	19	ohne	X	–	–	–	X	X	–	X
69.0680	25	25	4 Dübel zum Abbrechen x 64er Tlg.	22	Hakenkante	X	–	–	–	X	X	–	X

Sockelsystem 69, Typ 691s
plinth system 69, type 691s

Henke Beschläge

Distanzrohre / *distance tubes*

69.6106
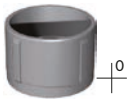

69.6105
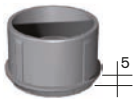

69.6104
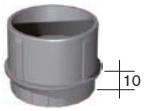

69.0751


69.0901


69.1011


69.1101


69.1151


69.1201


69.1253


69.9413


69.9303


69.1503


69.1601
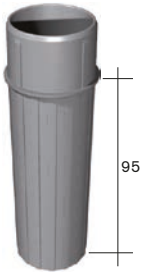

69.1651
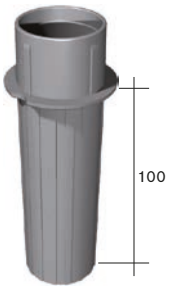

69.1701
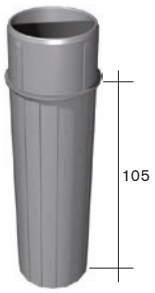

69.9483
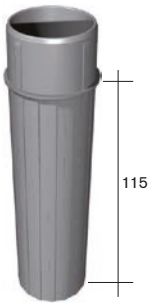

69.1903
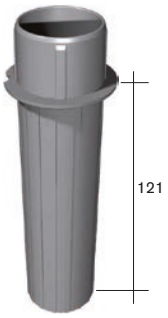

69.2003


69.2153


69.0301
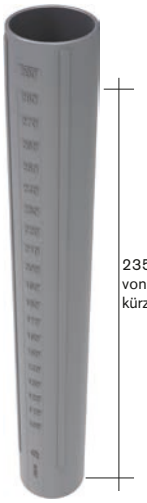

Adapter / *adapters*

60.1510
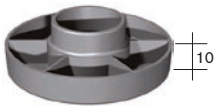

für Eindrehteile:
69.0015
69.0029

69.6108


69.0113


69.6103


69.0114
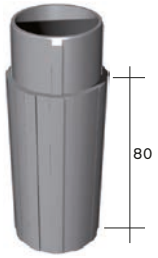

Eindrehteile / *screw-in parts*

69.0015
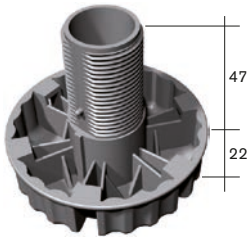

für 69.9920

69.0029
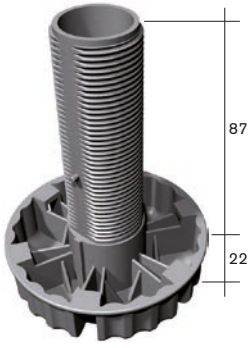

für 69.9920

69.1027


für 69.9922

69.1026
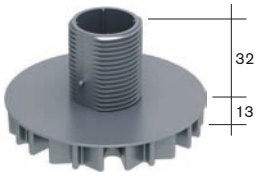

für 69.9922

69.9920 Höhe 13,5
69.9922 Höhe 11


Sockelsystem 69, Typ 691
plinth system 69, type 691

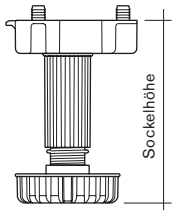

Henke Beschläge

Standardhöhen und Verstellbereiche
heights and adjusting range

Distanzrohre *distance tubes*	Höhenangaben für Standardgleiter Typ 691, Distanzhöhe 25 mm. Gleiterspezifikation siehe Seite 3.1.05/06 *Heights for standard glider type 691, distance height 25 mm. Glider specification see page 3.1.05/06*									
69.6106 Distanzlänge 0 mm							40	0/+15 69.7382	50	-5/+10 69.7372
69.6105 Distanzlänge 5 mm							45	0/+15 69.7385	55	-5/+10 n.a.
69.6104 Distanzlänge 10 mm	75	-6/+18 69.4062							60	-10/+10 69.7352
69.0751 Distanzlänge 19 mm	84	-10/+18 69.4072							70	-10/+10 69.7365
69.0901 Distanzlänge 25 mm	90	-10/+18 69.4092								
69.1011 Distanzlänge 35 mm	100	-10/+18 69.4102	120	-10/+35 69.4126					85	-10/+10 69.7302
69.1101 Distanzlänge 45 mm	110	-10/+18 69.4112	130	-20/+35 n.a.						
69.1151 Distanzlänge 50 mm	115	-10/+18 69.4115	135	-26/+35 69.4136						
69.1201 Distanzlänge 55 mm	120	-10/+18 69.4122	140	-31/+35 69.4145						
69.1253 Distanzlänge 60 mm	125	-10/+18 69.4125	145	-31/+35 n.a.						
69.9413 Distanzlänge 65 mm	130	-10/+18 69.4132	150	-31/+35 69.4155						
69.9303 Distanzlänge 71 mm	136	-10/+18 69.4142	156	-31/+35 n.a.						
69.1503 Distanzlänge 85 mm	150	-10/+18 69.4152	170	-31/+35 n.a.						
69.1601 Distanzlänge 95 mm	160	-10/+18 69.4162	180	-31/+35 69.4186						
69.1651 Distanzlänge 100 mm	165	-10/+18 69.4165	185	-31/+35 n.a.						
69.1701 Distanzlänge 105 mm	170	-10/+18 69.4172	190	-31/+35 69.4177						
69.9483 Distanzlänge 115 mm	180	-10/+18 69.4182	200	-31/+35 69.4206						
69.1903 Distanzlänge 121 mm	186	-10/+18 69.4192	206	-31/+35 69.4197						
69.2003 Distanzlänge 135 mm	200	-10/+18 69.4202	220	-31/+35 69.4222						
69.2153 Distanzlänge 150 mm	215	-10/+18 69.4215	235	-31/+35 n.a.						
69.0301 Distanzlänge 235 mm	300	-10/+18 n.a.	320	-31/+35 n.a.						
Mit Adaptern (S. 3.1.07) kann jeder Sockelhöhenversteller zusätzlich verlängert werden. *The plinth height adjuster can be extended with adapters. (p. 3.1.07)*	69.0015 Länge 69 mm 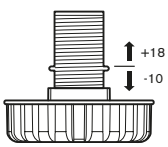		69.0029 Länge 109 mm 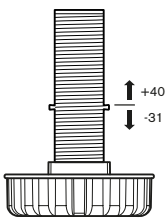		69.1027 Länge 38 mm 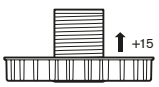		69.1026 Länge 45 mm 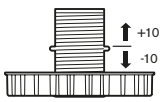			

Sockelsystem 69, Typ 691
plinth system 69, type 691

Henke Beschläge

Distanzrohre / *distance tubes*

69.6106

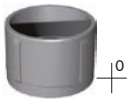

69.6105

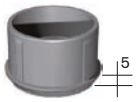

69.6104

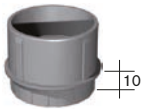

69.0751



69.0901



69.1011



69.1101



69.1151



69.1201



69.1253



69.9413



69.9303



69.1503

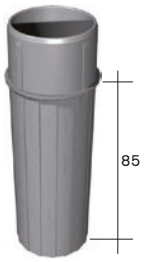

69.1601

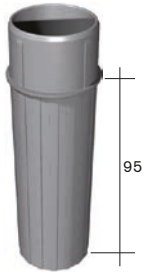

69.1651

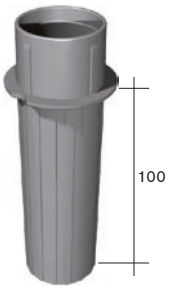

69.1701



69.9483

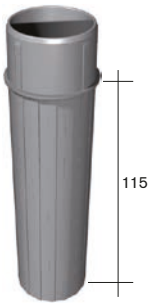

69.1903

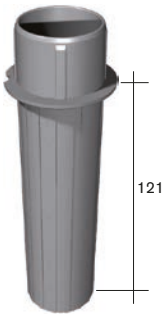

69.2003



69.2153



69.0301

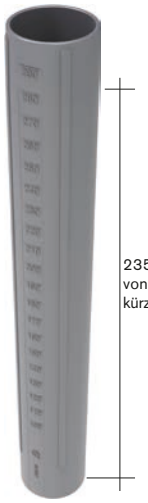

Adapter / *adapters*

69.6108



69.0113



69.6103



69.0114



Eindrehteile / *screw-in parts*

69.0101

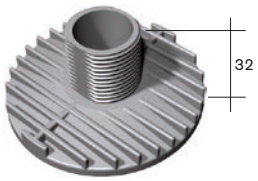

69.0099

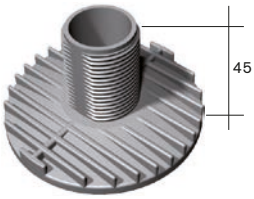

69.0098

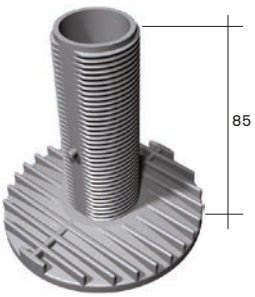

Sockelsystem 69, Typ 691
plinth system 69, type 691

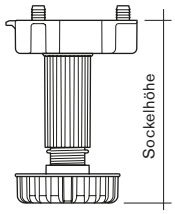

Henke Beschläge

Standardhöhen und Verstellbereiche
heights and adjusting range

Distanzrohre *distance tubes*	Höhenangaben für Standardgleiter Typ 691, Distanzhöhe 25 mm. Gleiterspezifikation siehe Seite 3.1.05/06 *Heights for standard glider type 691, distance height 25 mm. Glider specification see page 3.1.05/06*					
69.6106 Distanzlänge 0 mm	**35**	0/+12 **69.4035**				
69.6105 Distanzlänge 5 mm	**40**	0/+12 **69.4042**	**45**	0/+20 **69.4045**		
69.6104 Distanzlänge 10 mm			**50**	-5/+20 **69.4052**		
69.0751 Distanzlänge 19 mm			**65**	-10/+15 **69.4065**		
69.0901 Distanzlänge 25 mm			**70**	-10/+15 **69.4076**		
69.1011 Distanzlänge 35 mm			**75**	-5/+20 **n.a.**		
69.1101 Distanzlänge 45 mm			**85**	-5/+20 **69.4085**		
69.1151 Distanzlänge 50 mm			**90**	-5/+20 **n.a.**		
69.1201 Distanzlänge 55 mm					**120**	-30/+35 **69.4262**
69.1253 Distanzlänge 60 mm					**125**	-30/+35 **n.a.**
69.9413 Distanzlänge 65 mm					**130**	-30/+35 **n.a.**
69.9303 Distanzlänge 71 mm					**136**	-30/+35 **n.a.**
69.1503 Distanzlänge 85 mm					**150**	-30/+35 **69.4157**
69.1601 Distanzlänge 95 mm					**160**	-30/+35 **n.a.**
69.1651 Distanzlänge 100 mm					**165**	-30/+35 **69.5065**
69.1701 Distanzlänge 105 mm					**170**	-30/+35 **69.4272**
69.9483 Distanzlänge 115 mm					**180**	-30/+35 **n.a.**
69.1903 Distanzlänge 121 mm					**190**	-30/+30 **69.4282**
69.2003 Distanzlänge 135 mm					**200**	-30/+35 **n.a.**
69.2153 Distanzlänge 150 mm					**215**	-30/+35 **n.a.**
69.0301 Distanzlänge 235 mm					**300**	-30/+35 **n.a.**
Mit Adaptern (S. 3.1.07) kann jeder Sockelhöhenversteller zusätzlich verlängert werden. *The plinth height adjuster can be extended with adapters. (p. 3.1.07)*	69.0101 Länge 32 mm 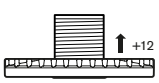		69.0099 Länge 45 mm 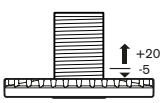		69.0098 Länge 85 mm 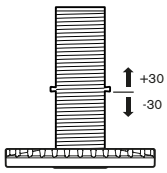	

Sockelsystem 69, Typ 660
plinth system 69, type 660

Henke Beschläge

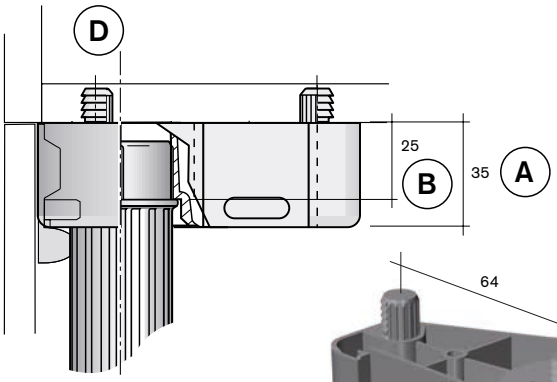

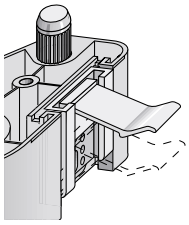

66.0001

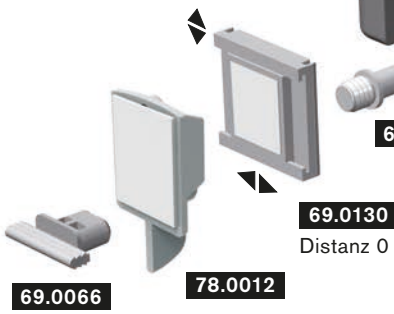

69.0083

69.0130
Distanz 0 mm

69.0066

78.0012

G Seitenblendenhalterung
side panel fastening

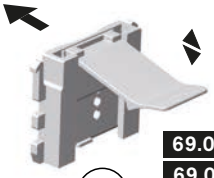

F

69.0380 (7 mm)
69.0160 (13 mm)
69.0120 (16 mm)
69.0290 (19 mm)
Vorderblendenhalterung
front panel fastening



69.6108 (25 mm)
69.0113 (30 mm)
69.6103 (50 mm)
69.0114 (80 mm)

Klammerhalterung für
Vorder- oder Seitenbefestigung
panel clips for
front or side fastening

69.0079

69.0360

69.0089

74.0016

20.8200

69.0027

69.0030

69.0028

Sonderlösungen für Blendenhalterungen
siehe Kapitel Zubehör
special-purpose solutions for panel fastenings
see section accessories

Höhen
siehe Tabelle
Seite 3.1.10
for heights
see table
page 3.1.10

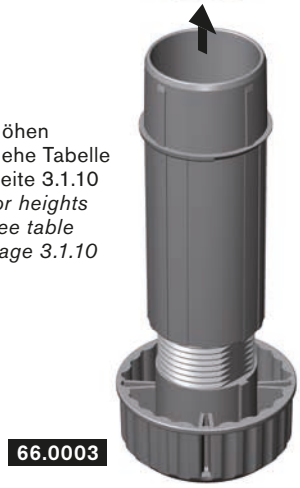

66.0003

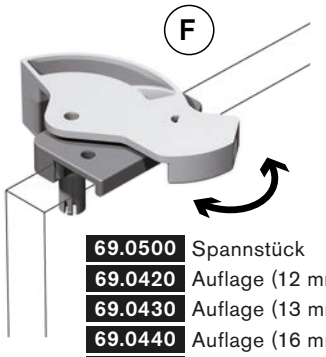

F

69.0500 Spannstück
69.0420 Auflage (12 mm)
69.0430 Auflage (13 mm)
69.0440 Auflage (16 mm)
69.0450 Auflage (18 mm)
69.0460 Auflage (19 mm)

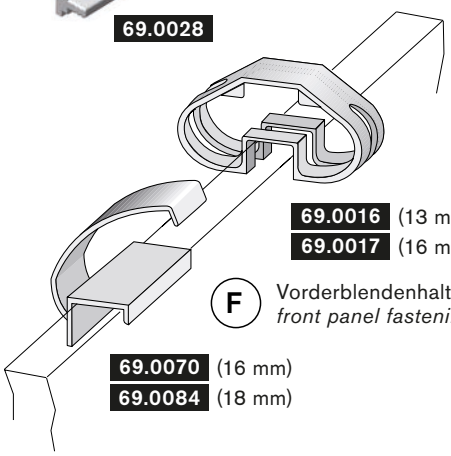

69.0016 (13 mm)
69.0017 (16 mm)

F Vorderblendenhalterung
front panel fastening

69.0070 (16 mm)
69.0084 (18 mm)

Sockelsystem 69, Typ 660
plinth system 69, type 660

Henke Beschläge

Gleiterspezifikation / *glider specification*

Artikel-Nr. *article-no.*	A Gleiterhöhe (mm)	B Distanzhöhe (mm)	C Befestigungsausführung: Bohrbild	D Distanzmaß Dübel-Mitte Fuß (mm)	E Abstützung: Ausführung Abmaße (mm)	F Vorderbl.-halterung: Schieberrastteil 69.0120/69.0160/69.0290	F Vorderbl.-halterung: für Schiebeklammer	G Seitenblenden-halterung: mit Langloch	G Seitenblenden-halterung: mit Rundloch	G Seitenblenden-halterung: Führungsclip 69.0150	H Gleitnocken	I stapelbar	für AXOR geeignet
66.0001	35	25	3 Dübel Ø 10,3 mm x 64er Tlg.	5,7	ohne	X	–	X	–	X	–	–	–

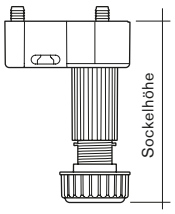

Standardhöhen und Verstellbereiche *heights and adjusting range*

Distanzrohre *distance tubes*	Höhenangaben mit Gleiter Typ 660 *Heights with glider type 660*		Distanzrohre *distance tubes*	Höhenangaben mit Gleiter Typ 660 *Heights with glider type 660*	
69.6106 Distanzlänge 0 mm		n.a.	69.9413 Distanzlänge 65 mm	135	-15/+15 n.a.
69.6105 Distanzlänge 5 mm		n.a.	69.9303 Distanzlänge 71 mm	141	-15/+15 66.0142
69.6104 Distanzlänge 10 mm	80	-3/+15 n.a.	69.1503 Distanzlänge 85 mm	155	-15/+15 n.a.
69.0751 Distanzlänge 19 mm	89	-12/+15 n.a.	69.1601 Distanzlänge 95 mm	165	-15/+15 66.0165
69.0901 Distanzlänge 25 mm	95	-15/+15 n.a.	69.1651 Distanzlänge 100 mm	170	-15/+15 n.a.
69.1011 Distanzlänge 35 mm	105	-15/+15 n.a.	69.1701 Distanzlänge 105 mm	175	-15/+15 n.a.
69.1101 Distanzlänge 45 mm	115	-15/+15 66.0115	69.9483 Distanzlänge 115 mm	185	-15/+15 n.a.
69.1151 Distanzlänge 50 mm	120	-15/+15 n.a.	69.1903 Distanzlänge 121 mm	191	-15/+15 66.0192
69.1201 Distanzlänge 55 mm	125	-15/+15 n.a.	69.2003 Distanzlänge 135 mm	205	-15/+15 n.a.
69.1253 Distanzlänge 60 mm	130	-15/+15 n.a.	69.2153 Distanzlänge 150 mm	220	-15/+15 n.a.

Mit Adaptern (S. 3.1.07) kann jeder Sockelhöhenversteller zusätzlich verlängert werden.

The plinth height adjuster can be extended with adapters. (p. 3.1.07)

66.0003
Länge 72 mm

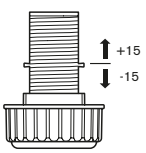

Distanzrohre S. 3.1.07

Distance tubes p. 3.1.07



66.0003

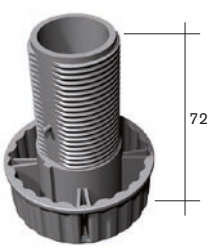

Sockelsystem 69, Typ 740
plinth system 69, type 740

Henke Beschläge

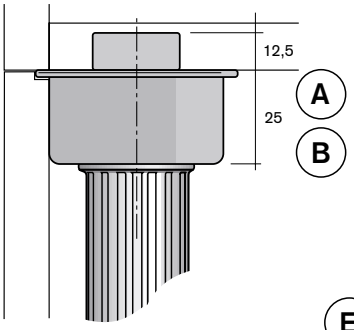

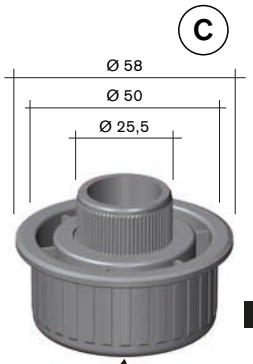

74.0010

71.0004 (M 10/12,7)
71.0006 (M 10/16,4)



68.8018
Stopfen gewölbt
68.8019
Stopfen flach
10.2114
Hohlschraube
M 10 x 33 mm

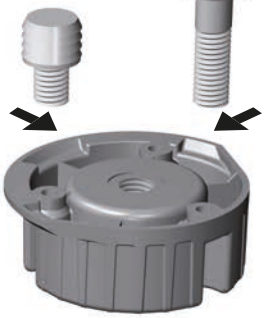

74.0030



74.0020

69.6108 (25 mm)
69.0113 (30 mm)
69.6103 (50 mm)
69.0114 (80 mm)





74.0009
Zapfen mit
8-Kant SW 24
für Rahmenprofil

Sonderlösungen für Blendenhalterungen
siehe Kapitel Zubehör
special-purpose solutions for panel fastenings
see section accessories

Höhen
siehe Tabelle
Seite 3.1.12
for heights
see table
page 3.1.12



74.0001 (52 mm)
74.0015 (39 mm)

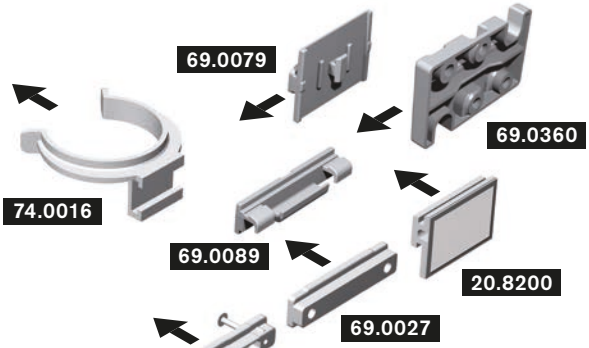

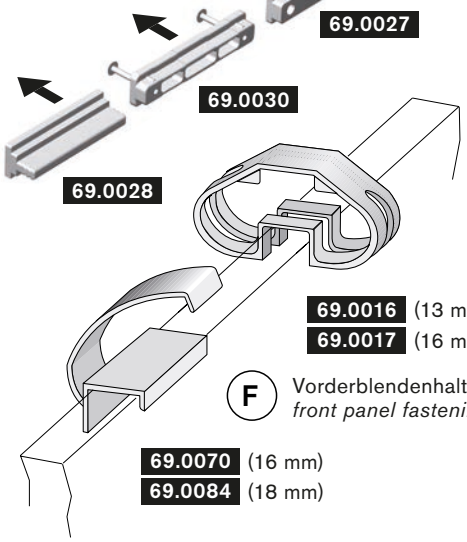

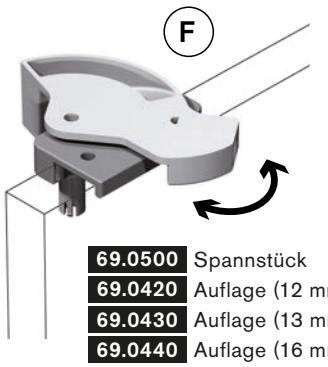

69.0500 Spannstück
69.0420 Auflage (12 mm)
69.0430 Auflage (13 mm)
69.0440 Auflage (16 mm)
69.0450 Auflage (18 mm)
69.0460 Auflage (19 mm)

Sockelsystem 69, Typ 740
plinth system 69, type 740

Henke Beschläge

Gleiterspezifikation / *glider specification*

Artikel-Nr. *article-no.*	A Gleiterhöhe (mm)	B Distanzhöhe (mm)	C Befestigungsausführung: Bohrbild	D Distanzmaß Dübel-Mitte Fuß (mm)	E Abstützung: Ausführung Abmaße (mm)	F Vorderbl.-halterung: Schieberrastteil 69.0120/69.0160/69.0290	F Vorderbl.-halterung: für Schiebeklammer	G Seitenblenden-halterung: mit Langloch	G Seitenblenden-halterung: mit Rundloch	G Seitenblenden-halterung: Führungsclip	H Gleitnocken	I stapelbar	für AXOR geeignet
74.0010	25	25	1 Rillendübel Ø 25 x 12,5 mm	–	2,6 x 4	–	–	–	–	–	–	–	–
74.0020	25	25	3 Schraublöcher Ø 4,2 mm	–	3,6 x 4	–	–	–	–	–	–	–	–
74.0030	25	25	3 Schraublöcher Ø 4,2 mm	–	5,1 x 4,1	–	–	–	–	–	–	–	–
74.0009	25	25	1 Zapfen mit 8-Kant SW 24	–	–	–	–	–	–	–	–	–	–

Standardhöhen und Verstellbereiche *heights and adjusting range*

Distanzrohre *distance tubes*	Höhenangaben mit Gleiter Typ 740 *Heights with glider type 740*		
69.6106 Distanzlänge 0 mm	**50**	-5/+5 **n.a.**	mit Eindrehteil 74.0015
69.6106 Distanzlänge 0 mm	**55**	0/+10 **n.a.**	
69.6105 Distanzlänge 5 mm	**60**	-5/+10 **n.a.**	
69.6104 Distanzlänge 10 mm	**65**	-10/+10 **74.0652**	
69.0751 Distanzlänge 19 mm	**74**	-10/+10 **74.0082**	
69.0901 Distanzlänge 25 mm	**80**	-10/+10 **n.a.**	
69.1011 Distanzlänge 35 mm	**90**	-10/+10 **74.0092**	
69.1101 Distanzlänge 45 mm	**100**	-10/+10 **74.0102**	
69.1151 Distanzlänge 50 mm	**105**	-10/+10 **n.a.**	
69.1201 Distanzlänge 55 mm	**110**	-10/+10 **74.0112**	
69.1253 Distanzlänge 60 mm	**115**	-10/+10 **n.a.**	

Distanzrohre *distance tubes*	Höhenangaben mit Gleiter Typ 740 *Heights with glider type 740*	
69.9413 Distanzlänge 65 mm	**120**	-10/+10 **74.0122**
69.9303 Distanzlänge 71 mm	**126**	-10/+10 **74.0132**
69.1503 Distanzlänge 85 mm	**135**	-5/+15 **74.0135**
69.1601 Distanzlänge 95 mm	**150**	-10/+10 **74.0152**
69.1651 Distanzlänge 100 mm	**155**	-10/+10 **n.a.**
69.1701 Distanzlänge 105 mm	**160**	-10/+10 **74.0162**
69.9483 Distanzlänge 115 mm	**170**	-10/+10 **n.a.**
69.1903 Distanzlänge 121 mm	**176**	-10/+10 **n.a.**
69.2003 Distanzlänge 135 mm	**190**	-10/+10 **n.a.**
69.2153 Distanzlänge 150 mm	**205**	-10/+10 **n.a.**

Mit Adaptern (S. 3.1.07) kann jeder Sockelhöhenversteller zusätzlich verlängert werden.

The plinth height adjuster can be extended with adapters. (p. 3.1.07)

74.0015
Länge 39 mm

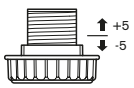

74.0001
Länge 52 mm

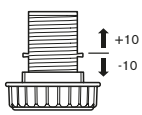

Distanzrohre S. 3.1.07

Distance tubes p. 3.1.07



74.0001

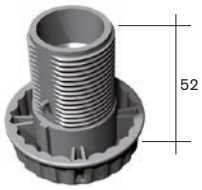

Sockelsystem 69, Bettfuß Feingewinde
plinth system 69, bed foot fine thread

Henke Beschläge

Bettfuß mit Feingewinde, Steigung 2,0 mm
bed foot with fine thread, pitch 2,0 mm

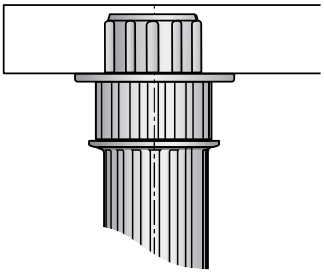

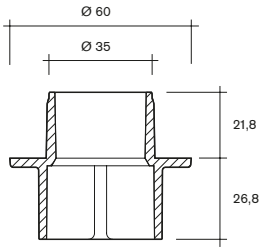

69.9480
Adapter mit
4 Schraublöchern
Ø 5,2 mm



74.0020
Adapter mit
3 Schraublöchern
Ø 4,2 mm



Alle Gleiter des Sockelsystems 69 für den Bettfuß geeignet
All gliders of the plinth system 69 suitable for bed foot

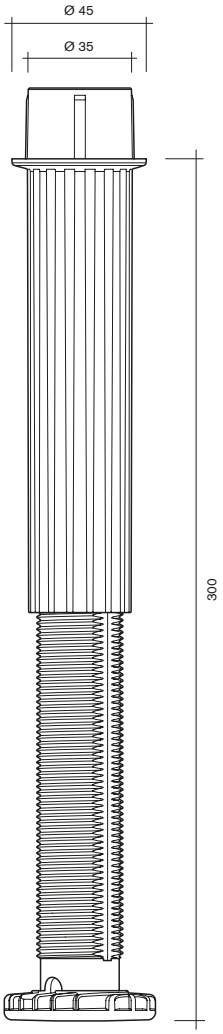

74.4168

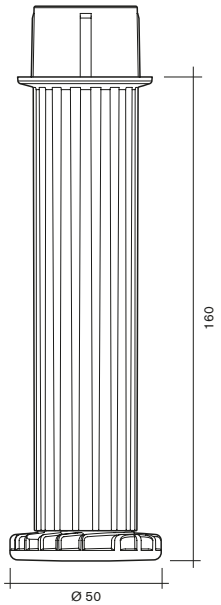



69.1903
Distanzrohr 121 mm

69.2153
Distanzrohr 150 mm

74.4001
Eindrehteil

Distanzrohre *distance tubes*	Höhenangaben ohne Adapter *Heights without adapter*	
69.1903 Distanzlänge 121 mm	**140-270**	0/+130 **74.4148**
69.2153 Distanzlänge 150 mm	**160-300**	0/+140 **74.4168**

Bettfuß mit Grobgewinde, Steigung 3,5 mm
bed foot with coarse thread, pitch 3,5 mm

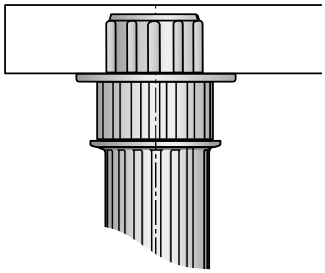

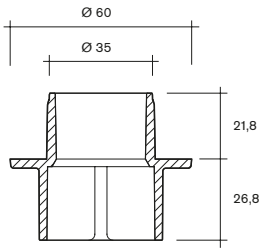

69.9480
Adapter mit
4 Schraublöchern
Ø 5,2 mm



74.0020
Adapter mit
3 Schraublöchern
Ø 4,2 mm



Alle Gleiter des Sockelsystems 69 für den Bettfuß geeignet
All gliders of the plinth system 69 suitable for bed foot

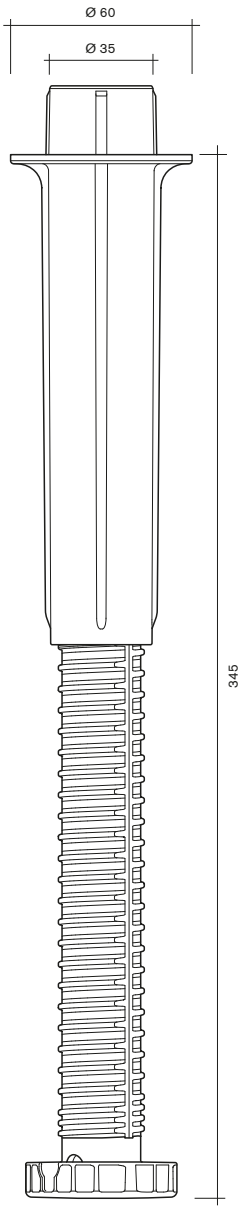

74.5930

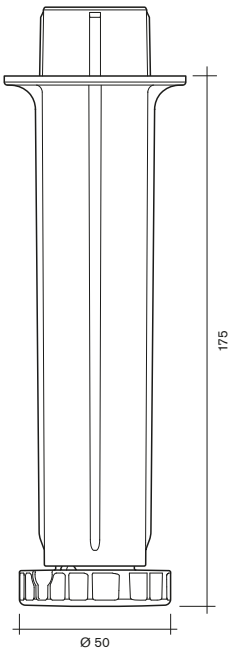



74.5931
Distanzrohr 162 mm

74.5915
Eindrehteil

Distanzrohre *distance tubes*	Höhenangaben ohne Adapter *Heights without adapter*
74.5931 Distanzlänge 162 mm	**175-345** 0/+170 **74.5930**

Sockelsystem 73
plinth system 73

Henke Beschläge

Typenübersicht / *type overview*



Typ 730

Typ 750

150

Merkmale / *characteristic*

- Statische Traglast: max. 150 kg
  static load capacity: max. 150 kg
- Sockelhöhen von 70 mm bis 300 mm
  plinth heights from 70 mm up to 300 mm
- Volumige Ausführung, Rohr ø 46 mm
  high volume construction, tube ø 46 mm
- Höhenverstellung über Gleiter und Adapter
  height adjusting with different gliders and adapters

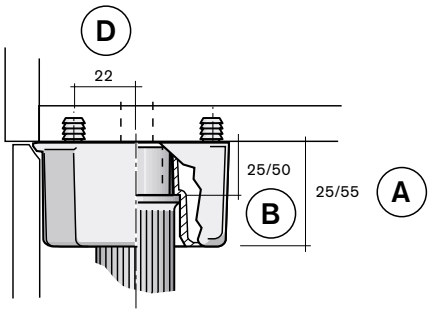

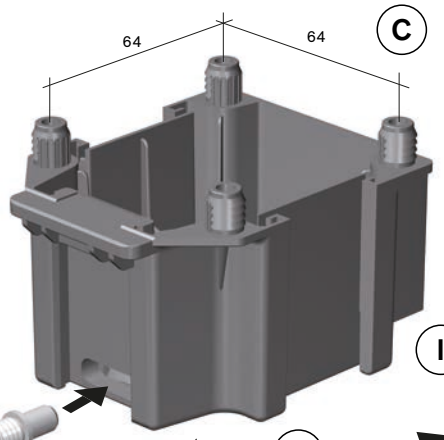

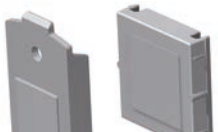

G Seitenblendenhalterung
side panel fastening

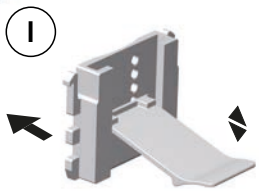

F
69.0380 (7 mm)
69.0160 (13 mm)
69.0120 (16 mm)
69.0290 (19 mm)
Vorderblendenhalterung
front panel fastening



73.0050 Adapter (50 mm)
73.0060 Adapter (70 mm)

Sonderlösungen für Blendenhalterungen
siehe Kapitel Zubehör
special-purpose solutions for panel fastenings
see section accessories

Höhen
siehe Tabelle
Seite 3.1.18
for heights
see table
page 3.1.18

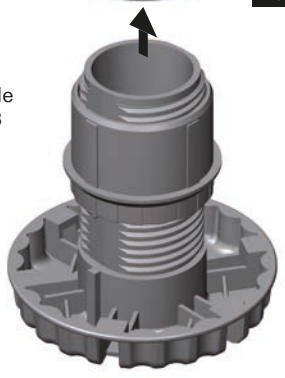

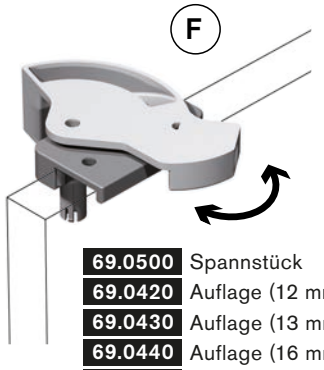

69.0500 Spannstück
69.0420 Auflage (12 mm)
69.0430 Auflage (13 mm)
69.0440 Auflage (16 mm)
69.0450 Auflage (18 mm)
69.0460 Auflage (19 mm)

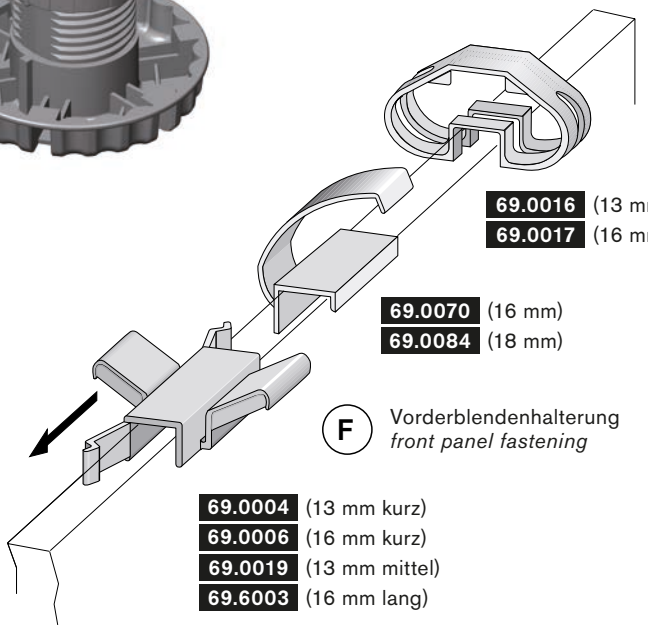

69.0016 (13 mm)
69.0017 (16 mm)

69.0070 (16 mm)
69.0084 (18 mm)

F Vorderblendenhalterung
front panel fastening

69.0004 (13 mm kurz)
69.0006 (16 mm kurz)
69.0019 (13 mm mittel)
69.6003 (16 mm lang)

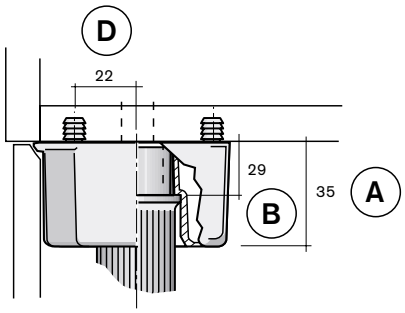

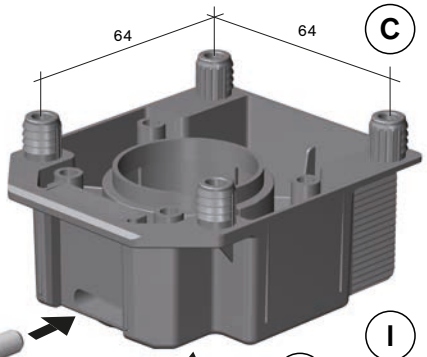

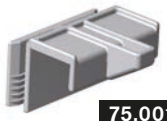

75.0010

F

Vorderblendenhalterung (13 mm)
front panel fastening (13 mm)



75.0012

G Seitenblendenhalterung
side panel fastening



75.0007



73.0050 Adapter (50 mm)
73.0060 Adapter (70 mm)

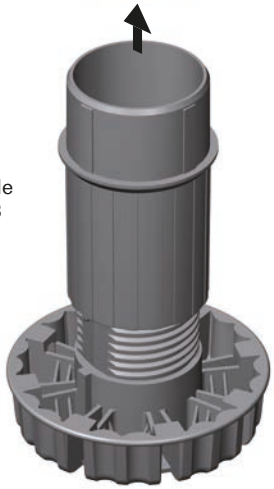

Höhen
siehe Tabelle
Seite 3.1.18
for heights
see table
page 3.1.18

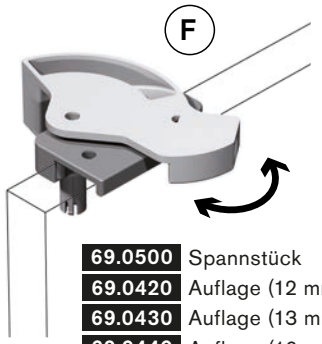

69.0500 Spannstück
69.0420 Auflage (12 mm)
69.0430 Auflage (13 mm)
69.0440 Auflage (16 mm)
69.0450 Auflage (18 mm)
69.0460 Auflage (19 mm)

Sonderlösungen für Blendenhalterungen
siehe Kapitel Zubehör
special-purpose solutions for panel fastenings
see section accessories

F Universal-Halter
universal holder

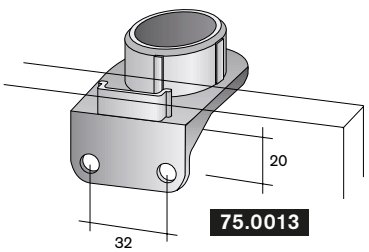

75.0013

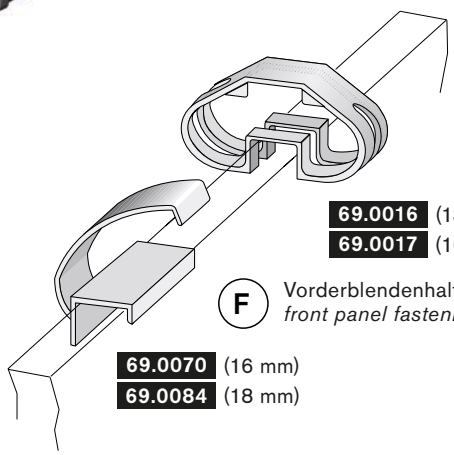

69.0016 (13 mm)
69.0017 (16 mm)

F Vorderblendenhalterung
front panel fastening

69.0070 (16 mm)
69.0084 (18 mm)

Sockelsystem 73
plinth system 73

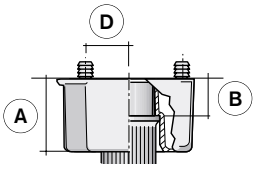

Henke Beschläge

Gleiter Typ 730

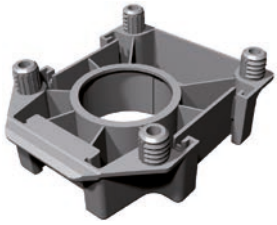

A 25 mm
B 25 mm
D 22 mm

73.0003



A 55 mm
B 50 mm
D 22 mm

73.0001



A 55 mm
B 50 mm
D 22 mm

73.0004

Gleiter Typ 750

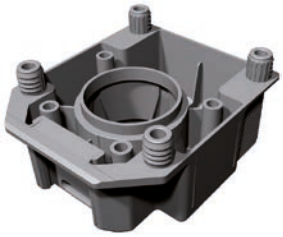

A 35 mm
B 29 mm
D 22 mm

75.0001



A 35 mm
B 29 mm
D 25,5 mm

75.0003

Distanzrohre Typ 730/750

73.0049

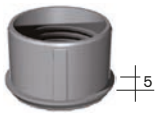

73.0040

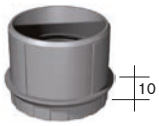

75.0103



75.0127



75.0153

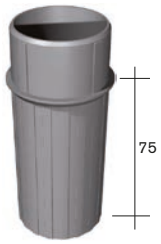

78.0201



78.0301



Adapter Typ 730/750

73.0250



73.0050



73.0060



Eindrehteile Typ 730

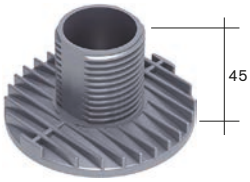

73.1015

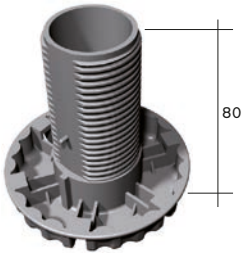

73.0015

Eindrehteile Typ 750

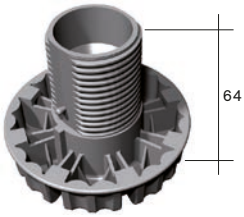

75.0015

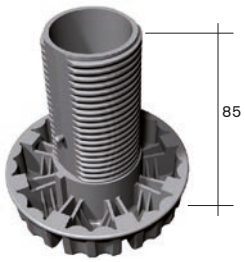

75.0021

Sockelsystem 73
plinth system 73

Henke Beschläge

Gleiterspezifikation / *glider specification*

Artikel-Nr. *article-no.*	A Gleiterhöhe (mm)	B Distanzhöhe (mm)	C Befestigungsausführung: Bohrbild	D Distanzmaß Dübel-Mitte Fuß (mm)	E Abstützung: Ausführung Abmaße (mm)	F Vorderbl.-halterung: Schieberrastteil 69.0120/69.0160/69.0290	F Vorderbl.-halterung: für Schiebeklammer	G Seitenblenden-halterung: mit Langloch	G Seitenblenden-halterung: mit Rundloch	G Seitenblenden-halterung: Führungsclip	H Gleitnocken	I stapelbar	für AXOR geeignet
73.0003	25	25	4 Dübel Ø 10,4 mm x 64er Tlg.	22	3,6 x 6	X	–	X	–	X	X	X	X
73.0001	55	50	4 Dübel Ø 10,4 mm x 64er Tlg.	22	10 x 7,6	X	X	X	–	X	X	X	X
73.0004	55	50	4 Bohrungen für Euroschraube	22	10 x 8,1	X	X	X	–	X	X	X	X
75.0001	35	29	4 Dübel Ø 10,4 mm x 64er Tlg.	22	3,7 x 4	–	X	X	–	X	X	–	–
75.0003	35	29	4 Bohrungen Ø 4,6 mm	25,5	3,7 x 4	–	X	X	–	X	X	X	–

Standardhöhen und Verstellbereiche / *heights and adjusting range*

Distanzrohre und Adapter	Gleiter Typ 730 Distanzh. 25 mm		Gleiter Typ 730 Distanzh. 50 mm		Gleiter Typ 730 Distanzh. 25 mm		Gleiter Typ 730 Distanzh. 50 mm		Gleiter Typ 750 Distanzhöhe 29 mm			
73.0049, 5 mm ohne Adapter	**45**	0/+15 **n.a.**	**70**	-5/+15 **73.0700**			**95**	-15/+25 **n.a.**	**70**	-5/+15 **n.a.**		
73.0040, 10 mm ohne Adapter	**50**	-5/+15 **n.a.**	**75**	-5/+15 **n.a.**			**100**	-20/+25 **73.0102**	**75**	-10/+15 **75.0752**		
75.0103, 25 mm ohne Adapter	**65**	-5/+15 **n.a.**	**90**	-5/+15 **n.a.**	**90**	-10/+25 **n.a.**	**115**	-20/+25 **n.a.**	**90**	-10/+15 **n.a.**	**100**	-15/+25 **75.2102**
75.0127, 50 mm ohne Adapter					**115**	-20/+25 **n.a.**	**140**	-20/+25 **n.a.**	**115**	-10/+15 **n.a.**	**125**	-20/+25 **75.2122**
73.0040, 10 mm 73.0050, 50 mm					**125**	-20/+25 **n.a.**	**150**	-20/+25 **n.a.**	**125**	-10/+15 **n.a.**	**135**	-20/+25 **n.a.**
75.0153, 75 mm ohne Adapter					**140**	-20/+25 **n.a.**	**165**	-20/+25 **n.a.**	**140**	-10/+15 **n.a.**	**150**	-20/+25 **75.2152**
73.0040, 10 mm 73.0060, 70 mm					**145**	-20/+25 **n.a.**	**170**	-20/+25 **n.a.**	**145**	-10/+15 **n.a.**	**155**	-20/+25 **n.a.**
75.0103, 25 mm 73.0060, 70 mm					**160**	-20/+25 **n.a.**	**185**	-20/+25 **n.a.**	**160**	-10/+15 **n.a.**	**170**	-20/+25 **n.a.**
75.0127, 50 mm 73.0050, 50 mm					**165**	-20/+25 **n.a.**	**190**	-20/+25 **n.a.**	**165**	-10/+15 **n.a.**	**175**	-20/+25 **n.a.**
75.0127, 50 mm 73.0060, 70 mm					**185**	-20/+25 **n.a.**	**210**	-20/+25 **n.a.**	**185**	-10/+15 **n.a.**	**195**	-20/+25 **n.a.**
75.0153, 75 mm 73.0050, 50 mm					**190**	-20/+25 **n.a.**	**215**	-20/+25 **n.a.**	**190**	-10/+15 **n.a.**	**200**	-20/+25 **n.a.**
75.0153, 75 mm 73.0060, 70 mm					**210**	-20/+25 **n.a.**	**235**	-20/+25 **n.a.**	**210**	-10/+15 **n.a.**	**220**	-20/+25 **n.a.**
	73.1015 Länge 45 mm				73.0015 Länge 80 mm				75.0015 Länge 64 mm		75.0021 Länge 85 mm	

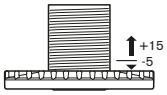

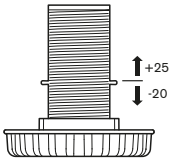

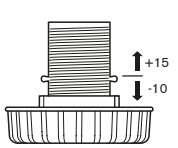

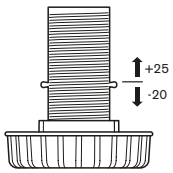

Sockelsystem 65
plinth system 65

Henke Beschläge

Typenübersicht / *type overview*



Merkmale / *characteristic*

- Statische Traglast: max. 150 kg
  static load capacity: max. 150 kg
- Sockelhöhen von 75 mm bis 200 mm
  plinth heights from 75 mm up to 200 mm
- Volumige Ausführung, Rohr ø 50 mm
  high volume construction, tube ø 50 mm
- Höhenverstellung über Innen- und Außenzylinder
  height adjusting with inside and outside cylinder

Sockelsystem 65
plinth system 65

Henke Beschläge

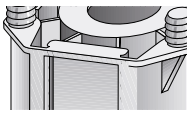

65.0001

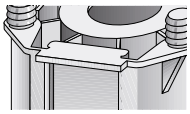

65.0005

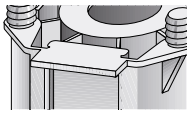

65.0006

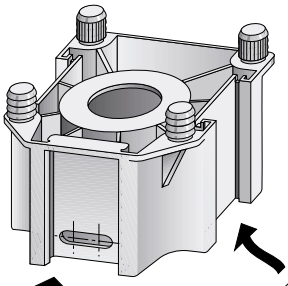

69.0083

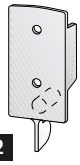

65.0052

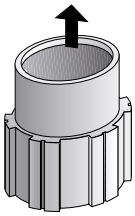

65.0080

Seitenblendenhalterung
side panel fastening

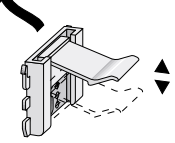

69.0380 (7 mm)
69.0160 (13 mm)
69.0120 (16 mm)
69.0290 (19 mm)
Vorderblendenhalterung
front panel fastening

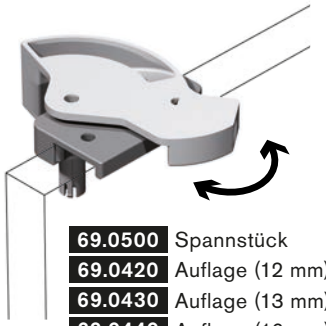

69.0500 Spannstück
69.0420 Auflage (12 mm)
69.0430 Auflage (13 mm)
69.0440 Auflage (16 mm)
69.0450 Auflage (18 mm)
69.0460 Auflage (19 mm)

65.0090

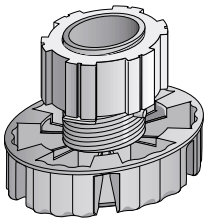

65.0750

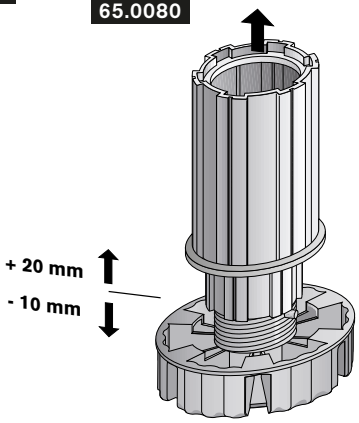

65.0100

+ 20 mm
- 10 mm

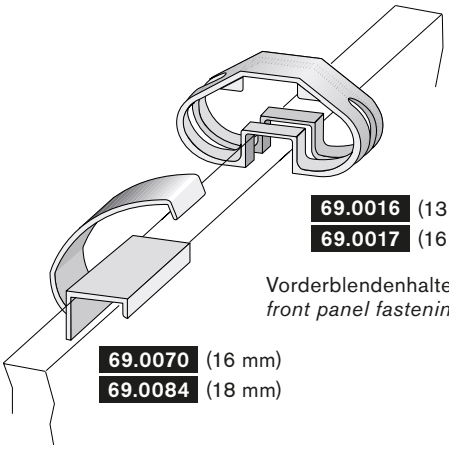

69.0016 (13 mm)
69.0017 (16 mm)
Vorderblendenhalterung
front panel fastening

69.0070 (16 mm)
69.0084 (18 mm)

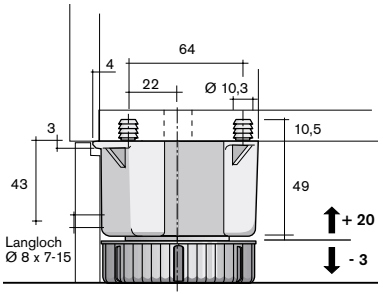

Bauhöhe 75 mm
Gleiter mit Zusatzadapter 65.0090
distance 75 mm
glider with additional extender 65.0090

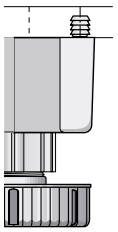

Bauhöhe 100 mm
- Außenzylinder 65.0070 in Grundstellung
- Innenzylinder 65.0060 in Grundstellung

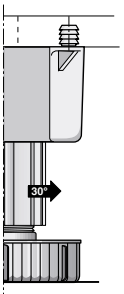

Bauhöhe 125 mm
- Außenzylinder 65.0070 um 30° gedreht
- Innenzylinder 65.0060 in Grundstellung

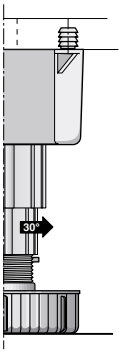

Bauhöhe 150 mm
- Außenzylinder 65.0070 in Grundstellung
- Innenzylinder 65.0060 um 30° gedreht

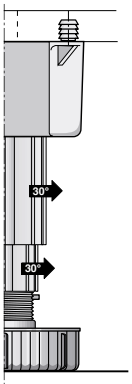

Bauhöhe 175 mm
- Außenzylinder 65.0070 um 30° gedreht
- Innenzylinder 65.0060 um 30° gedreht

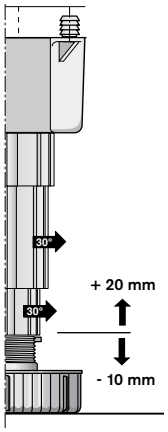

Bauhöhe 200 mm
- Zusatzadapter 65.0080 in Gleiter gesteckt
- Außenzylinder 65.0070 in Adapter gesteckt und um 30° gedreht
- Innenzylinder 65.0060 um 30° gedreht

Sockelsystem 76
plinth system 76

Henke Beschläge

Typenübersicht / *type overview*



150

Merkmale / *characteristic*

- Statische Traglast: max. 150 kg
  static load capacity: max. 150 kg
- Rohr ø 30,5 mm
  tube ø 30,5 mm
- Unterschiedliche Befestigungsarten
  different attachment features
- Höhenverstellung über unterschiedliche Rohre
  height adjusting with different tubes

Sockelsystem 76
plinth system 76

Henke Beschläge

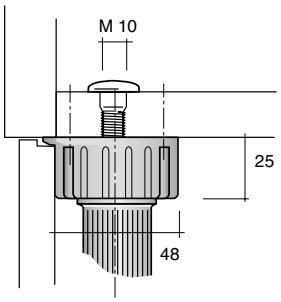

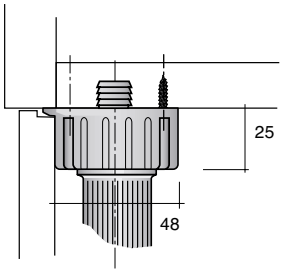



68.8018 Abdeckstopfen gewölbt
68.8019 Abdeckstopfen flach

71.0004 (M 10/12,7)
71.0006 (M 10/16,4)



10.2114 Hohlschraube M 10



76.0001 Gleiter

77.0040
Halterungs-Set
schraubbar

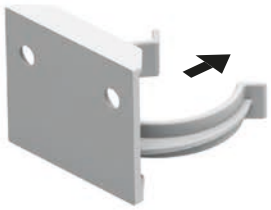

76.0151
Distanzrohr 105,5 mm

Sonderlösungen für Blendenhalterungen
siehe Kapitel Zubehör
special-purpose solutions for panel fastenings
see section accessories

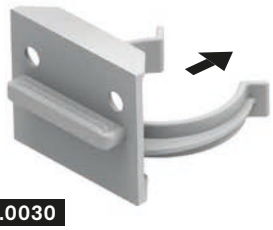

76.0030
Halterungs-Set mit Dübelsteg 3,6 mm
76.0070
Halterungs-Set mit Dübelsteg 4,5 mm

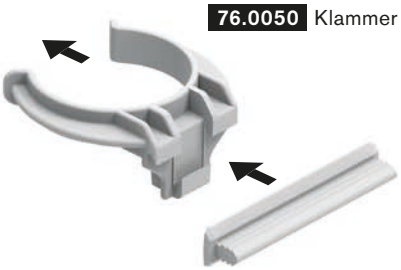

76.0050 Klammer

76.0060
Halterung mit
Dübelsteg



76.0015
Eindrehteil Ø 48 mm

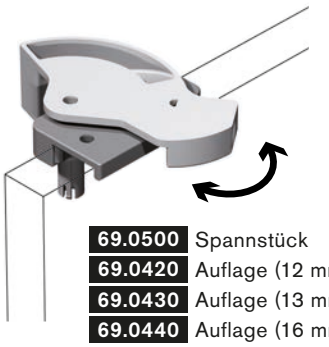

69.0500 Spannstück
69.0420 Auflage (12 mm)
69.0430 Auflage (13 mm)
69.0440 Auflage (16 mm)
69.0450 Auflage (18 mm)
69.0460 Auflage (19 mm)

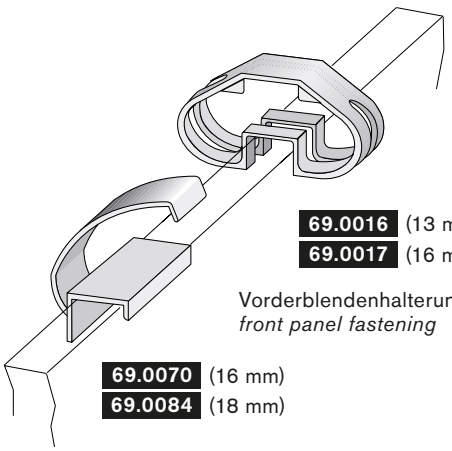

69.0016 (13 mm)
69.0017 (16 mm)

Vorderblendenhalterung
front panel fastening

69.0070 (16 mm)
69.0084 (18 mm)

Gleiter / *glider*

Verschraubung mit Spanplatten-Senkkopfschrauben Ø 4 mm



76.0011
Gleiter Ø 48 mm,
2 Senklöcher und
Spreizdübel Ø 10 mm



76.0003
Gleiter Ø 48 mm,
2 Senklöcher und
Spreizdübel Ø 15 mm

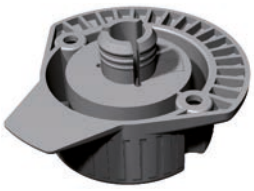

76.0013
Gleiter Ø 48 mm,
2 Senklöcher und
Spreizdübel Ø 15 mm



76.0023
Gleiter Ø 48 mm,
3 Senklöcher und
Harpunendübel Ø 35 mm



76.0001
Gleiter Ø 48 mm,
3 Senklöcher und
M10 Innengewinde

Verschraubung mit Spanplatten-Senkkopfschrauben Ø 4 mm

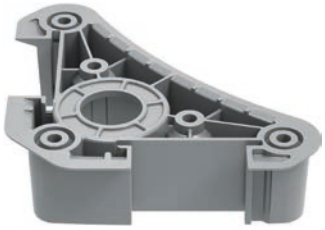

76.0090
Dreiecksgleiter 89 x 89 x 25 mm,
5 Senkblöcher

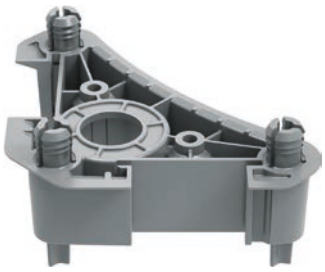

76.0110
Dreiecksgleiter 89 x 89 x 25 mm,
2 Senkl., 3 Spreizdübel Ø 10 mm



Vorderblendenhalterung
69.0380 für 7 mm
69.0160 für 13 mm
69.0120 für 16 mm
69.0290 für 19 mm

Distanzrohre / *distance tubes*

76.0101

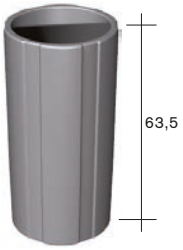

76.0121



76.0151

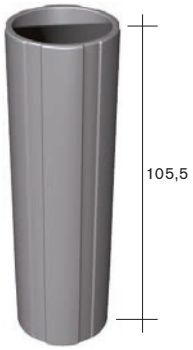

76.0181



Eindrehteile / *screw-in parts*

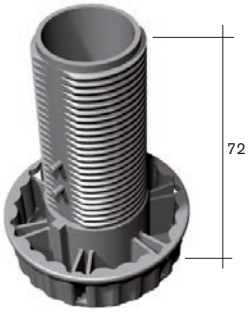

76.0015

Standardhöhen und Verstellbereiche
heights and adjusting range

Distanzrohr *distance tube*	Höhenangabe mit Gleiter *Height with glider*	
76.0101 Distanzlänge 63,5 mm	**100**	-12/+28 **76.0100**
76.0121 Distanzlänge 75,5 mm	**120**	-20/+20 **76.0120**
76.0151 Distanzlänge 105,5 mm	**150**	-20/+20 **76.0150**
76.0181 Distanzlänge 135,5 mm	**180**	-20/+20 **76.0180**

Sockelsystem 77
plinth system 77

Henke Beschläge

Typenübersicht / *type overview*



Merkmale / *characteristic*

- Statische Traglast: max. 150 kg
  static load capacity: max. 150 kg
- Rohr ø 31 mm
  tube ø 31 mm
- Geeignet für Endkundenmontage
  suitable for final customer assembly
- Unterschiedliche Befestigungsarten
  different attachment features

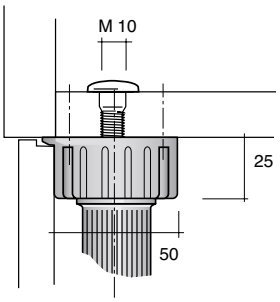

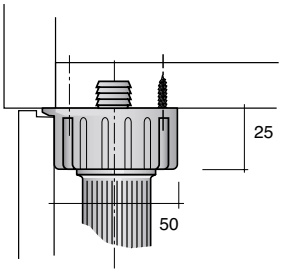

71.0004 (M 10/12,7)
71.0006 (M 10/16,4)



68.8018 Abdeckstopfen gewölbt
68.8019 Abdeckstopfen flach

10.2114 Hohlschraube M 10 x 33 mm



77.0001



77.0040
Halterungs-Set
schraubbar

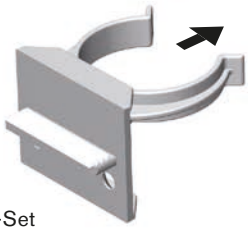

77.0030
Halterungs-Set
mit Dübelsteg

77.0050 Klammer

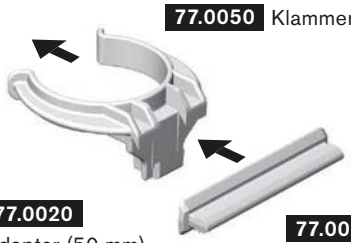

77.0020
Adapter (50 mm)

77.0060
Halterung mit
Dübelsteg

77.0101 Distanzrohr (52 mm)
77.0151 Distanzrohr (102 mm)

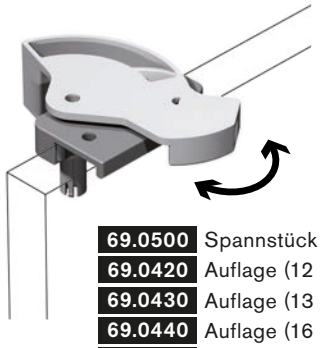

69.0500 Spannstück
69.0420 Auflage (12 mm)
69.0430 Auflage (13 mm)
69.0440 Auflage (16 mm)
69.0450 Auflage (18 mm)
69.0460 Auflage (19 mm)

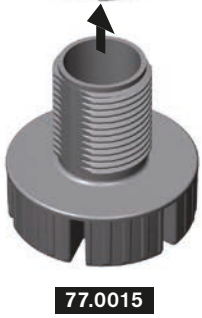

77.0015

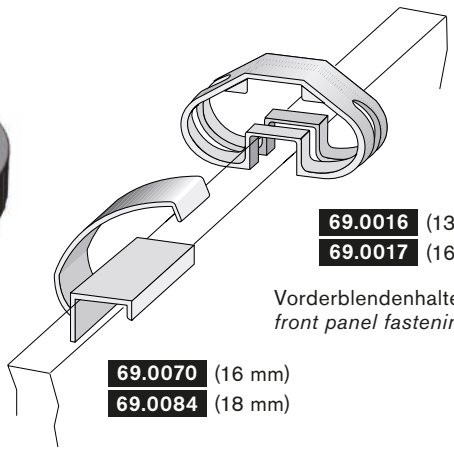

69.0016 (13 mm)
69.0017 (16 mm)

Vorderblendenhalterung
front panel fastening

69.0070 (16 mm)
69.0084 (18 mm)

Distanzrohr *distance tube*	Höhenangabe mit Gleiter *Height with glider*
77.0101 Distanzlänge 52 mm	**100** -5/+15 **77.0100**
77.0151 Distanzlänge 102 mm	**150** -5/+15 **77.0150**

Sockelsystem 90
plinth system 90

Henke Beschläge

Typenübersicht / *type overview*

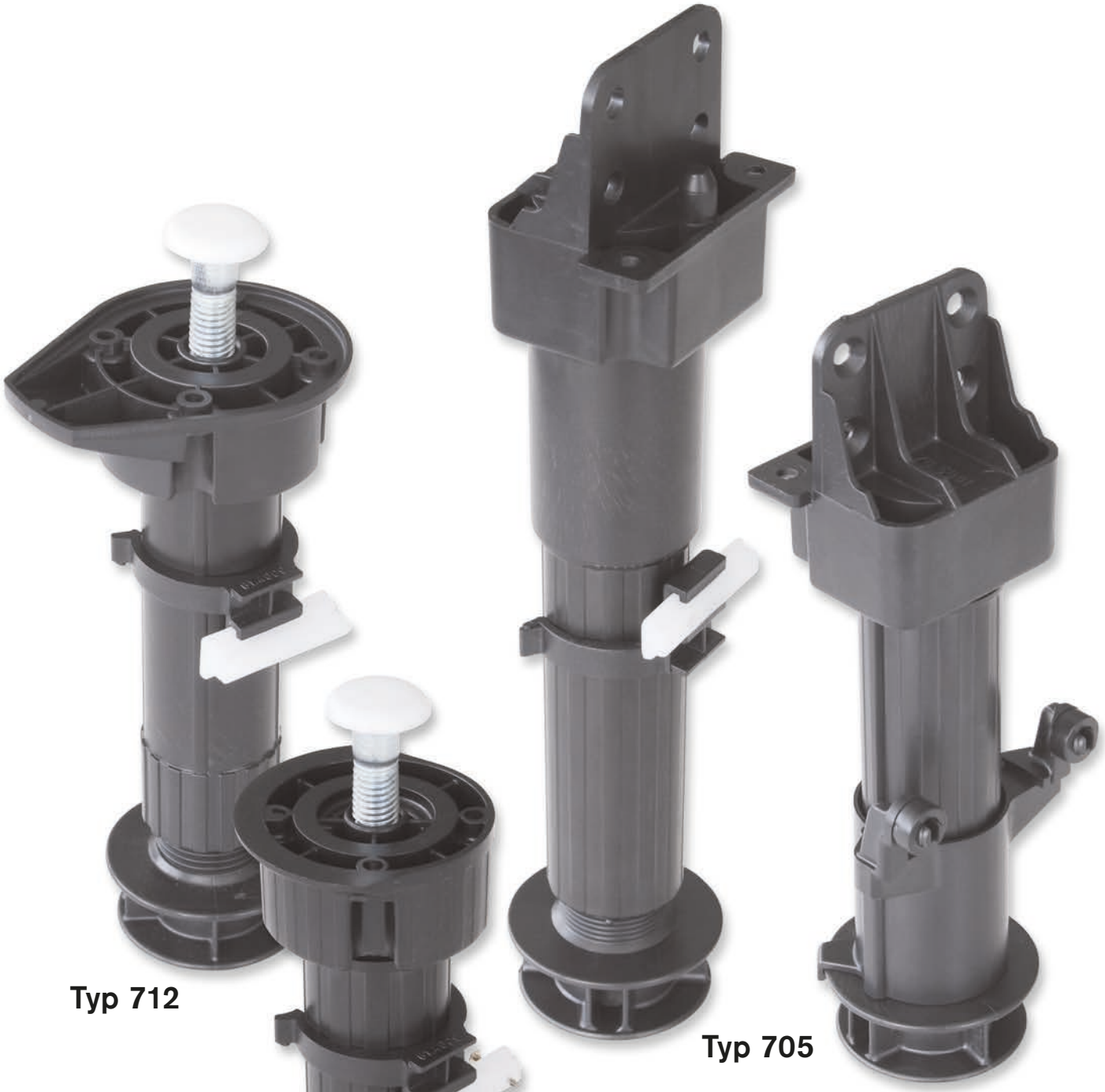

Typ 712

Typ 705

Typ 710

150

Merkmale / *characteristic*

- Statische Traglast: max. 150 kg
  static load capacity: max. 150 kg
- Rohr ø 31 mm
  tube ø 31 mm
- Geeignet für Endkundenmontage
  suitable for final customer assembly
- Konzipiert für Herdumbauten
  conceived for stove cabinets

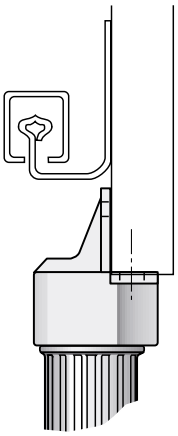

70.5004

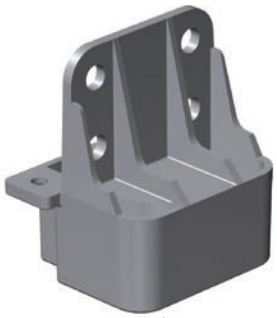

71.0007
Adapter
(50 mm)



Höhen
siehe Tabelle
Seite 3.1.26
for heights
see table
page 3.1.26



71.0025



71.0019
Adapter
(50 mm)





71.0042
Niederhalter

71.0017
Steuerkeil

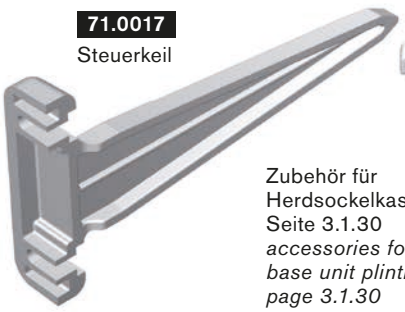

Zubehör für
Herdsockelkasten
Seite 3.1.30
accessories for
base unit plinth drawer
page 3.1.30

Sonderlösungen für Blendenhalterungen
siehe Kapitel Zubehör
special-purpose solutions for panel fastenings
see section accessories

Sockelsystem 90, Typ 705

plinth system 90, type 705

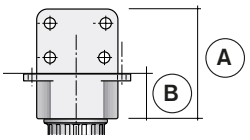

Henke Beschläge

Gleiter Typ 705



A | 29 mm
B | 25 mm

70.5005



A | 43 mm
B | 25 mm

70.5007



A | 47 mm
B | 25 mm

70.5006



A | 51 mm
B | 25 mm

70.5016



A | 41 mm
B | 15 mm

70.5018



A | 61 mm
B | 25 mm

70.5001

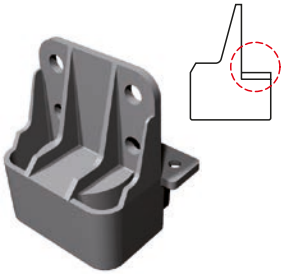

A | 61 mm
B | 25 mm

70.5004



A | 61 mm
B | 25 mm

70.5017



A | 60 mm
B | 25 mm

71.0025

Distanzrohre Typ 705/710

71.0806

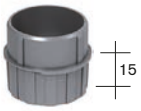

71.0805



71.0801



71.0951



Distanzrohre für Blendenliftbeschlag

71.0101



71.0121

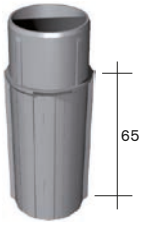

71.0133

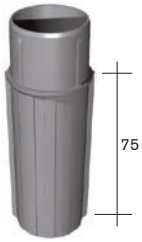

71.0153

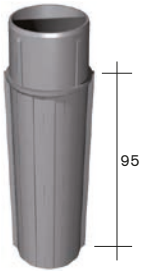

Adapter Typ 705/710

71.0007



71.0019



Eindrehteile Typ 705/710

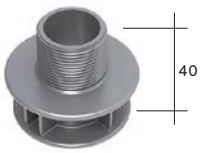

71.0011



71.0009

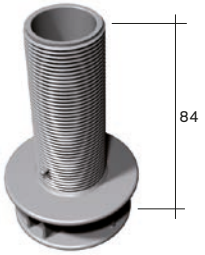

71.0003

Sockelsystem 90, Typ 705
plinth system 90, type 705

Henke Beschläge

Gleiterspezifikation / *glider specification*

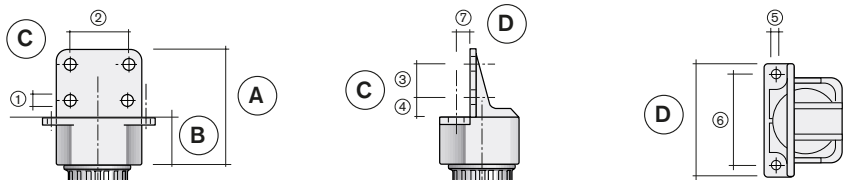

Artikel-Nr. *article-no.*	A Gleiterhöhe (mm)	B Distanzhöhe (mm)	C Seitliche Anlage an den Korpus – Befestigungsausführung (mm)						D Untere Auflage für den Korpus – Befestigungsausführung (mm)				
			Fläche (mm)	Bohrbild	1 Durchmesser	2 Tlg. horizontal	3 Tlg. vertikal	4 Abst. zur Auflage	Fläche (mm)	Bohrbild	5 Durchmesser	6 Tlg. horizontal	7 Abst. zur Anlage
70.5005	29	25	4 x 50	–	–	–	–	–	15,5 x 60	2 Senkbohrungen	4,2	48	8,5
70.5007	43	25	18 x 50	2 Bohrungen	6,6	32	–	10	15,5 x 60	2 Senkbohrungen	4,2	48	8,5
70.5006	47	25	22 x 50	2 Bohrungen	6,6	32	–	10	15,5 x 60	2 Senkbohrungen	4,2	48	8,5
70.5016	51	25	26 x 50	2 Bohrungen	6,3	32	–	18	15,5 x 60	2 Senkbohrungen	4,2	48	8,5
70.5018	41	15	26 x 50	2 Bohrungen	6,3	32	–	18	15,5 x 60	2 Senkb., 1 Langloch	4,2	48	8,5
70.5001	61	25	36 x 50	4 Senkbohrungen	4,2	32	18	10	15,5 x 60	2 Senkbohrungen	4,2	48	8,5
70.5004	61	25	36 x 50	4 Bohrungen	6,3	32	18	10	15,5 x 60	2 Senkbohrungen	4,2	48	8,5
70.5017	61	25	36 x 50	4 Bohrungen	6,5	32	18	10	15,5 x 60	2 Senkb., 1 Zapfen Ø 7,9	4,2	48	8,5
71.0025	60	25	35 x 60	4 Spreizdübel	9,0	32	16	10	15,5 x 60	2 Senkbohrungen	4,0	48	8,0

Standardhöhen und Verstellbereiche / *heights and adjusting range*

71.0806 Distanzlänge 15 mm	**50**	0/+12 **71.0050**								
71.0805 Distanzlänge 20 mm			**70**	0/+25 **71.0650**						
71.0801 Distanzlänge 30 mm			**80**	-5/+23 **71.0080**						
71.0951 Distanzlänge 39 mm			**89**	-5/+21 **71.0900**	**94**	0/+40 **71.0070**				
71.0101 Distanzlänge 45 mm			**95**	-5/+25 **n.a.**	**100**	-6/+40 **71.0100**	**150**	-10/+40 **n.a.**	**250**	-10/+40 **n.a.**
71.0121 Distanzlänge 65 mm			**115**	-5/+25 **n.a.**	**120**	-10/+40 **71.0125**	**170**	-10/+40 **n.a.**	**270**	-10/+40 **n.a.**
71.0133 Distanzlänge 75 mm			**125**	-5/+22 **n.a.**	**130**	-10/+40 **71.0136**	**180**	-10/+40 **71.0185**	**280**	-10/+40 **n.a.**
71.0153 Distanzlänge 95 mm			**145**	-5/+23 **n.a.**	**150**	-10/+40 **71.0150**	**200**	-10/+40 **71.0200**	**300**	-10/+40 **71.0300**
	71.0011 Länge 40 mm		71.0009 Länge 60 mm		71.0003 Länge 84 mm		plus Adapter 71.0007 (71.0019) Länge 50 mm		plus 3 x Adapter 71.0007 (71.0019) Länge 150 mm	

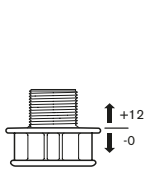

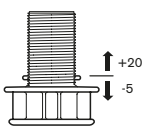

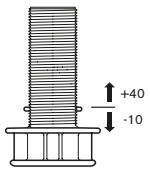

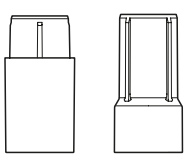

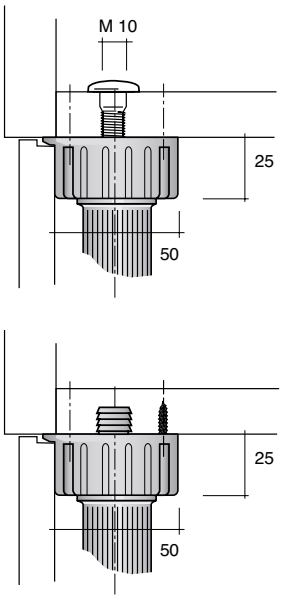

71.0004 (M 10/12,7)
71.0006 (M 10/16,4)

68.8018 Abdeckstopfen gewölbt
68.8019 Abdeckstopfen flach

10.2114 Hohlschraube M 10

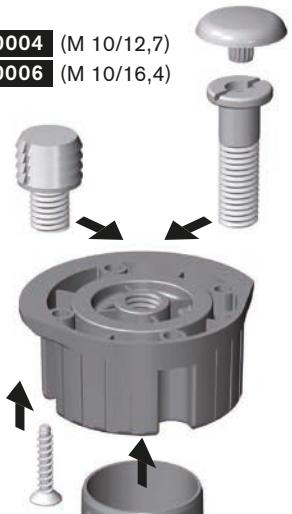

71.0007 Adapter (50 mm)

Klammerhalterung für
Vorder- oder Seitenbefestigung
panel clips for
front or side fastening

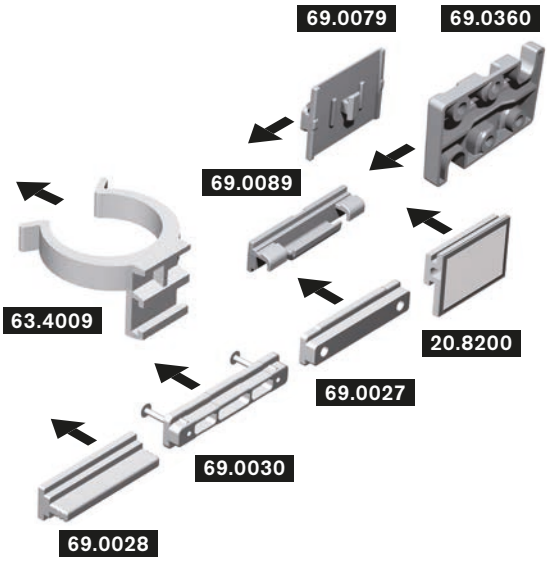

Höhen
siehe Tabelle
Seite 3.1.26
und 3.1.28
for heights
see table
page 3.1.26
and 3.1.28



Sonderlösungen für Blendenhalterungen
siehe Kapitel Zubehör
special-purpose solutions for panel fastenings
see section accessories

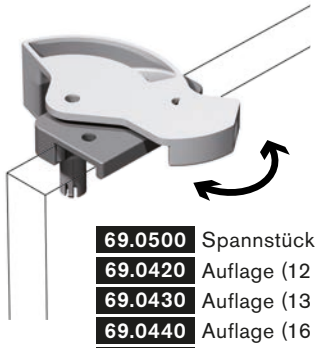

69.0500 Spannstück
69.0420 Auflage (12 mm)
69.0430 Auflage (13 mm)
69.0440 Auflage (16 mm)
69.0450 Auflage (18 mm)
69.0460 Auflage (19 mm)

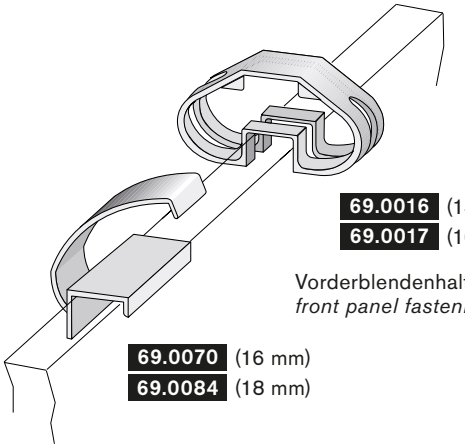

69.0016 (13 mm)
69.0017 (16 mm)

Vorderblendenhalterung
front panel fastening

69.0070 (16 mm)
69.0084 (18 mm)

Sockelsystem 90, Typ 710
plinth system 90, type 710

Henke Beschläge

Gleiterspezifikation / *glider specification*

Artikel-Nr. *article-no.*	A Gleiterhöhe (mm)	B Distanzhöhe (mm)	C Befestigungsausführung: Bohrbild	D Distanzmaß Dübel-Mitte Fuß (mm)	E Abstützung: Ausführung Abmaße (mm)	F Vorderbl.-halterung: Schieberastteil 69.0120/69.0160/69.0290	F Vorderbl.-halterung: für Schiebeklammer	G Seitenblenden-halterung: mit Langloch	G Seitenblenden-halterung: mit Rundloch	G Seitenblenden-halterung: Führungsclip
71.0001	25	25	Innengewinde M10, 4 Schraublöcher Ø 4,2 mm	–	5 x 4,1	–	–	–	–	–
71.0031	25	25	Innengewinde M10, 4 Schraublöcher Ø 4,2 mm	–	21 x 4	–	–	–	–	–

Gleiter Typ 710



A 25 mm
B 25 mm
71.0001

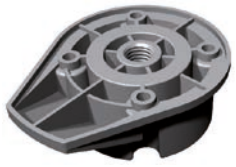

A 25 mm
B 25 mm
71.0031

Standardhöhen und Verstellbereiche / *heights and adjusting range*

71.0806 Distanzlänge 15 mm	**50**	0/+12 **71.0050**								
71.0805 Distanzlänge 20 mm			**70**	0/+25 **71.0650**						
71.0801 Distanzlänge 30 mm			**80**	-5/+23 **71.0080**						
71.0951 Distanzlänge 39 mm			**89**	-5/+21 **71.0900**	**94**	0/+40 **71.0070**				
71.0101 Distanzlänge 45 mm			**95**	-5/+25 **n.a.**	**100**	-6/+40 **71.0100**	**150**	-10/+40 **n.a.**	**250**	-10/+40 **n.a.**
71.0121 Distanzlänge 65 mm			**115**	-5/+25 **n.a.**	**120**	-10/+40 **71.0125**	**170**	-10/+40 **n.a.**	**270**	-10/+40 **n.a.**
71.0133 Distanzlänge 75 mm			**125**	-5/+22 **n.a.**	**130**	-10/+40 **71.0136**	**180**	-10/+40 **71.0185**	**280**	-10/+40 **n.a.**
71.0153 Distanzlänge 95 mm			**145**	-5/+23 **n.a.**	**150**	-10/+40 **71.0150**	**200**	-10/+40 **71.0200**	**300**	-10/+40 **71.0300**
	71.0011 Länge 40 mm		71.0009 Länge 60 mm		71.0003 Länge 84 mm		plus Adapter 71.0007 (71.0019) Länge 50 mm		plus 3 x Adapter 71.0007 (71.0019) Länge 150 mm	

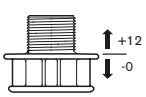

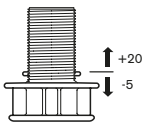

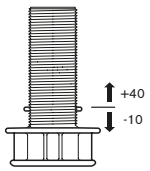

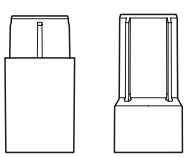

Sockelsystem 90, Typ 712
plinth system 90, type 712

Henke Beschläge

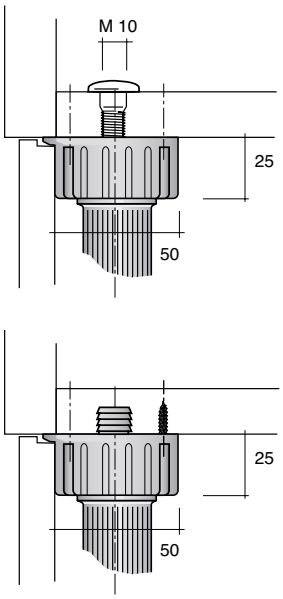

71.0004 (M 10/12,7)
71.0006 (M 10/16,4)

68.8018 Abdeckstopfen gewölbt
68.8019 Abdeckstopfen flach

10.2114 Hohlschraube M 10

71.0031

Klammerhalterung für
Vorder- oder Seitenbefestigung
panel clips for
front or side fastening

71.1171
Distanzrohr

71.0015
Eindrehteil

Sonderlösungen für Blendenhalterungen
siehe Kapitel Zubehör
special-purpose solutions for panel fastenings
see section accessories

69.0079 **69.0360**
69.0089
63.4009
20.8200
69.0027
69.0030
69.0028

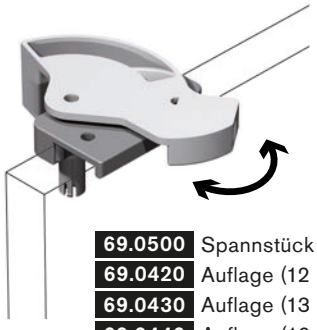

69.0500 Spannstück
69.0420 Auflage (12 mm)
69.0430 Auflage (13 mm)
69.0440 Auflage (16 mm)
69.0450 Auflage (18 mm)
69.0460 Auflage (19 mm)

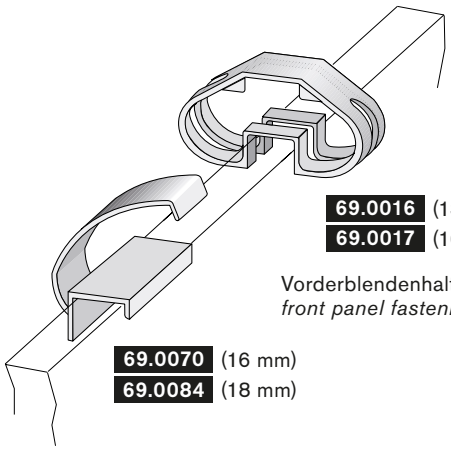

69.0016 (13 mm)
69.0017 (16 mm)

Vorderblendenhalterung
front panel fastening

69.0070 (16 mm)
69.0084 (18 mm)

Distanzrohr *distance tube*	Höhenangabe mit Gleiter *Height with glider*
71.1171 Distanzlänge 117 mm	**150** -10/+40 **71.1150**

Herdsockelkasten / *plinth drawer for cooker*

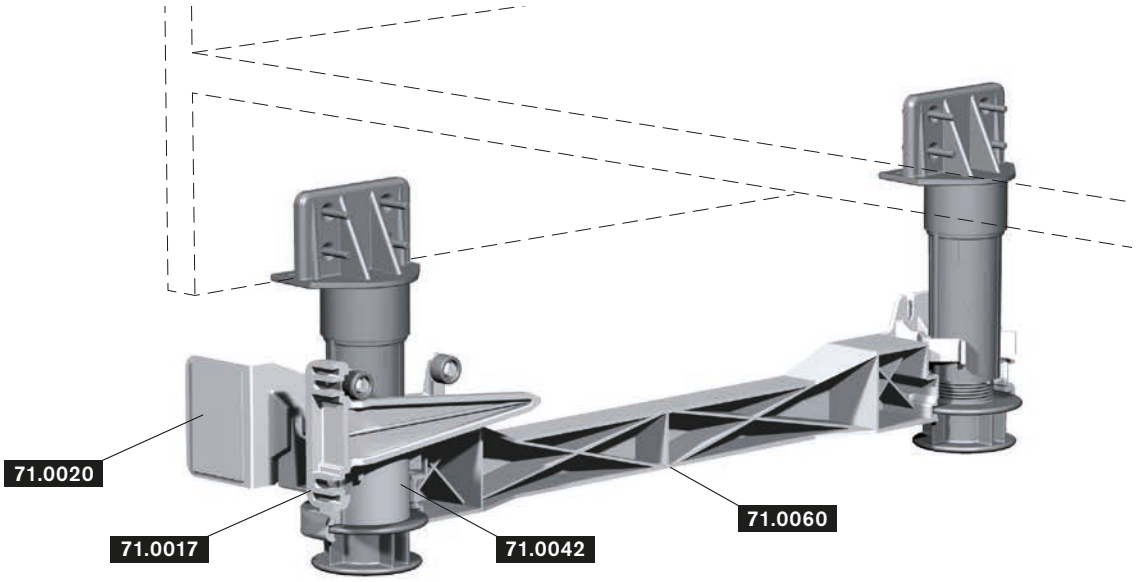

71.0017

Steuerkeil Blendenliftbeschlag
control wedge for lift-mechanisms

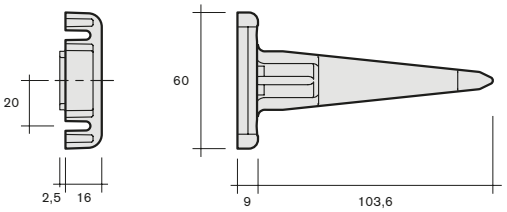

71.0042

Niederhalter Blendenliftbeschlag
blank holder for lift-mechanisms

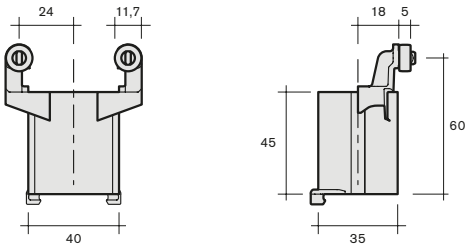

71.0060

Traversleiste 405 x 50 x 30 mm
crosspiece 405 x 50 x 30 mm

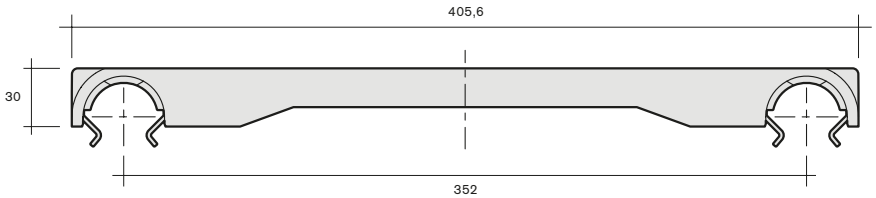

71.0020

Blendenhalter 58 x 40 x 50 mm
mit Anschlag und Rastnocken
panel holder 58 x 40 x 50 mm
with stop and locking cams

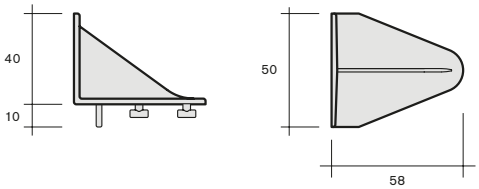

Sockelsystem 78
plinth system 78

Henke Beschläge

Typenübersicht / *type overview*



150

Merkmale / *characteristic*

- Statische Traglast: max. 150 kg
  static load capacity: max. 150 kg
- Sockelhöhen von 40 mm bis 300 mm
  plinth heights from 40 mm up to 300 mm
- Volumige Ausführung, Rohr ø 46 mm
  high volume construction, tube ø 46 mm
- Höhenverstellung über unterschiedliche Eindrehteile und Rohre
  height adjusting with different feet and tubes

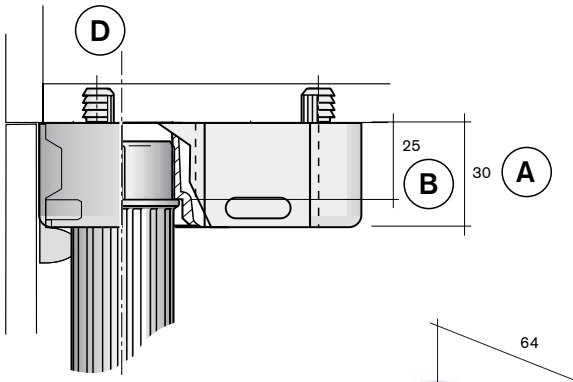

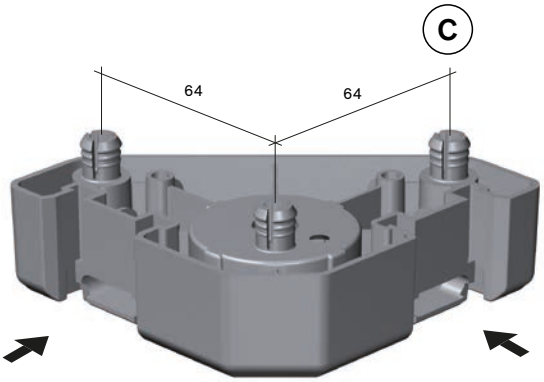

78.0001



78.0012
Seitenblendenhalterung
side panel fastening

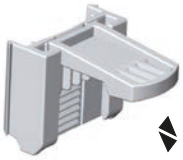

78.0140 (13 mm)
78.0160 (16 mm)
78.0190 (19 mm)
78.0120 (20 mm)
Vorderblendenhalterung
front panel fastening



Höhen
siehe Tabelle
Seite 3.1.34
for heights
see table
page 3.1.34

78.0202

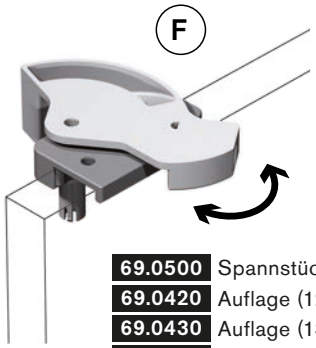

69.0500 Spannstück
69.0420 Auflage (12 mm)
69.0430 Auflage (13 mm)
69.0440 Auflage (16 mm)
69.0450 Auflage (18 mm)
69.0460 Auflage (19 mm)

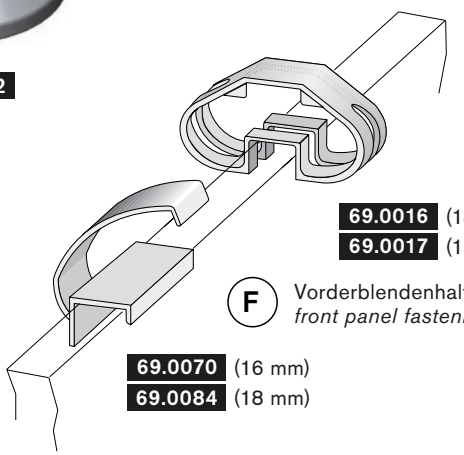

69.0016 (13 mm)
69.0017 (16 mm)

F Vorderblendenhalterung
front panel fastening

69.0070 (16 mm)
69.0084 (18 mm)

Sockelsystem 78
plinth system 78

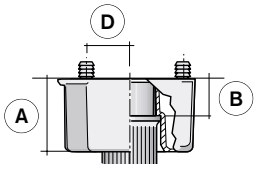

Henke Beschläge

Gleiter

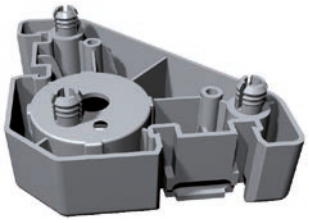

A 30 mm
B 25 mm
D 8 mm

78.0001

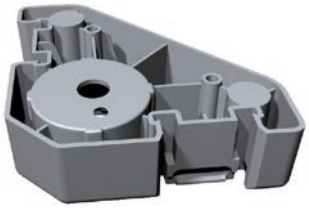

A 30 mm
B 25 mm
D 2,8 mm

78.0011

Distanzrohre

73.0049

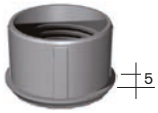

73.0040

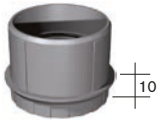

75.0103

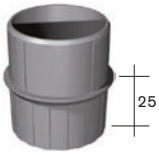

75.0127



75.0153

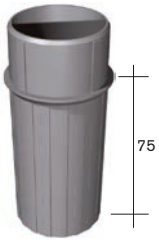

78.0201



78.0301



Adapter

73.0050



73.0060



Eindrehteile

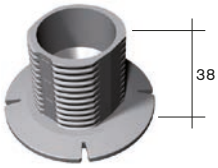

78.0035

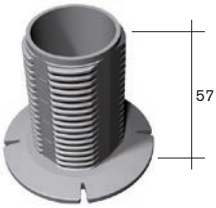

78.0025

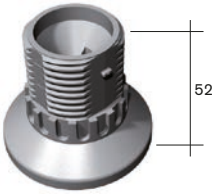

78.0021

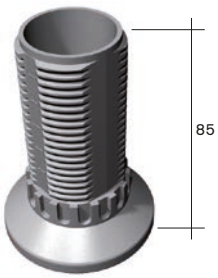

78.0015

Sockelsystem 78
plinth system 78

Henke Beschläge

Gleiterspezifikation / *glider specification*

Artikel-Nr. *article-no.*	A Gleiterhöhe (mm)	B Distanzhöhe (mm)	C Befestigungsausführung: Bohrbild	D Distanzmaß Dübel-Mitte Fuß (mm)	E Abstützung: Ausführung Abmaße (mm)	F Vorderbl.-halterung: Schieberastteil 78.0140	F Vorderbl.-halterung: für Schiebeklammer	G Seitenblenden-halterung: mit Langloch	G Seitenblenden-halterung: mit Rundloch	G Seitenblenden-halterung: Blendenhalterung 78.0012	H Gleitnocken	I stapelbar	für AXOR geeignet
78.0001	30	25	3 Spreizdübel Ø 10,9 mm x 64er Tlg.	8	–	X	–	X	–	X	–	X	–
78.0011	30	25	3 Schraublöcher Ø 4,6 mm	2,8	–	X	–	X	–	X	–	X	–

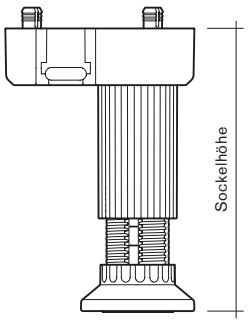

Standardhöhen und Verstellbereiche / *heights and adjusting range*

Distanzrohre *distance tubes*	Höhenangaben für Standardgleiter 78, Distanzhöhe 25 mm. *Heights for standard glider 78, distance height 25 mm.*							
73.0049 Distanzlänge 5 mm	**35**	0/+15 **n.a.**			**65**	-8,5/+7 **78.0065**		
73.0040 Distanzlänge 10 mm	**40**	0/+20 **78.0042**						
75.0103 Distanzlänge 25 mm	**55**	0/+20 **n.a.**	**80**	-6/+23 **78.0082**			**100**	-13/+19 **78.0105**
75.0127 Distanzlänge 50 mm	**80**	0/+20 **n.a.**	**95**	-14/+20 **78.0102**			**120**	-20/+24 **78.0122**
75.0153 Distanzlänge 75 mm	**105**	0/+20 **n.a.**	**120**	-14/+20 **n.a.**			**150**	-24/+20 **78.0152**
78.0201 Distanzlänge 119 mm	**155**	-6/+14 **n.a.**	**170**	-20/+14 **n.a.**			**200**	-30/+14 **78.0202**
78.0301 Distanzlänge 219 mm	**255**	-6/+14 **n.a.**	**270**	-20/+14 **n.a.**			**300**	-30/+14 **78.0302**
Mit Adaptern (S. 3.1.33) kann jeder Sockelhöhenversteller zusätzlich verlängert werden. *The plinth height adjuster can be extended with adapters. (p. 3.1.33)*	78.0035 Länge 38 mm 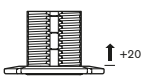		78.0025 Länge 57 mm 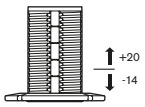		78.0021 Länge 52 mm 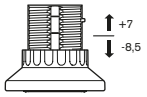		78.0015 Länge 85 mm 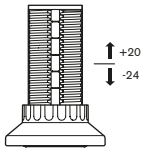	

Sockelsystem 64
plinth system 64

Henke Beschläge

Typenübersicht / *type overview*



Merkmale / *characteristic*

150

- Statische Traglast: max. 150 kg
  static load capacity: max. 150 kg
- Sockelhöhen von 45 mm bis 300 mm
  plinth height from 45 mm up to 300 mm
- Rohr ø 35 mm
  tube ø 35 mm
- Höhenverstellung über unterschiedliche Eindrehteile und Rohre
  height adjusting with different feet and tubes

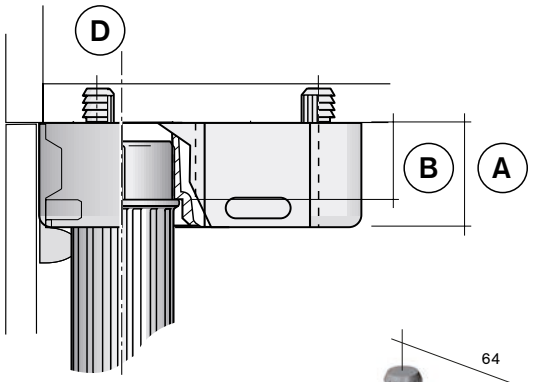

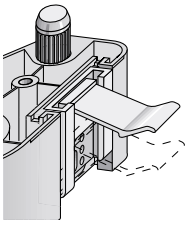

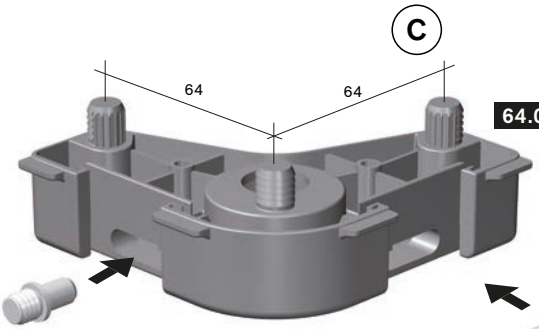

64.0001



69.0083

69.0150
Distanz 0 mm

69.0066

G Seitenblendenhalterung
side panel fastening

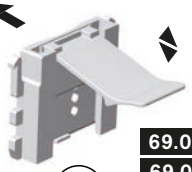

F

69.0380 (7 mm)
69.0160 (13 mm)
69.0120 (16 mm)
69.0290 (19 mm)
Vorderblendenhalterung
front panel fastening



69.6108 (25 mm)
69.0113 (30 mm)
69.6103 (50 mm)
69.0114 (80 mm)

Sonderlösungen für Blendenhalterungen
siehe Kapitel Zubehör
special-purpose solutions for panel fastenings
see section accessories

Höhen
siehe Tabelle
Seite 3.1.38
for heights
see table
page 3.1.38



64.0015

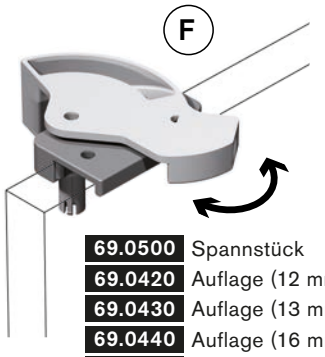

69.0500 Spannstück
69.0420 Auflage (12 mm)
69.0430 Auflage (13 mm)
69.0440 Auflage (16 mm)
69.0450 Auflage (18 mm)
69.0460 Auflage (19 mm)

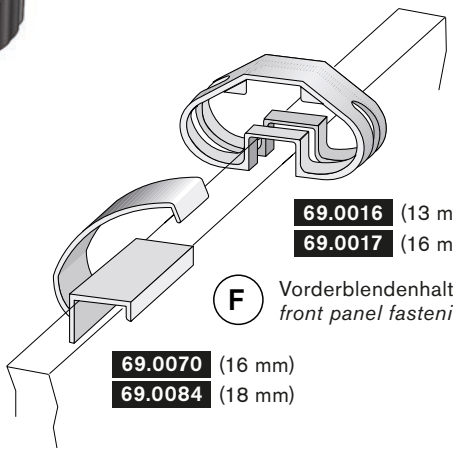

69.0016 (13 mm)
69.0017 (16 mm)

F Vorderblendenhalterung
front panel fastening

69.0070 (16 mm)
69.0084 (18 mm)

Sockelsystem 64
plinth system 64

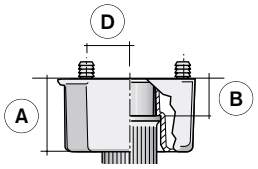

Henke Beschläge

Gleiter / *glider*

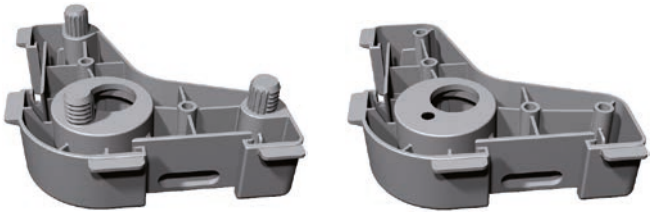

A	25 mm
B	25 mm
D	8 mm

64.0001

A	25 mm
B	25 mm
D	6 mm

64.0011

Distanzrohre / *distance tubes*

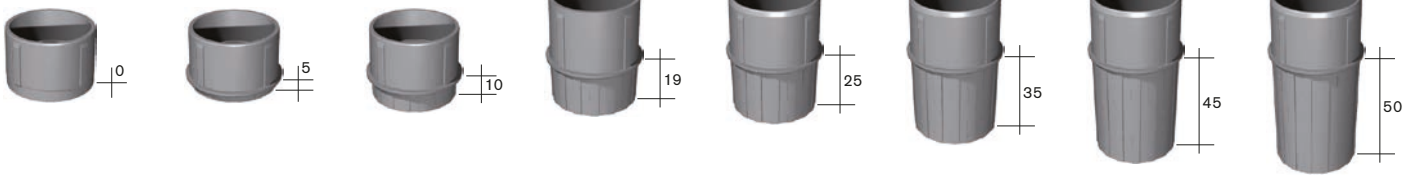



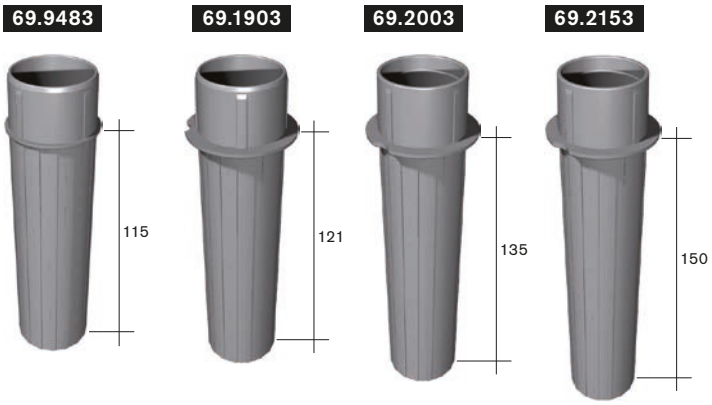

Adapter / *adapters*

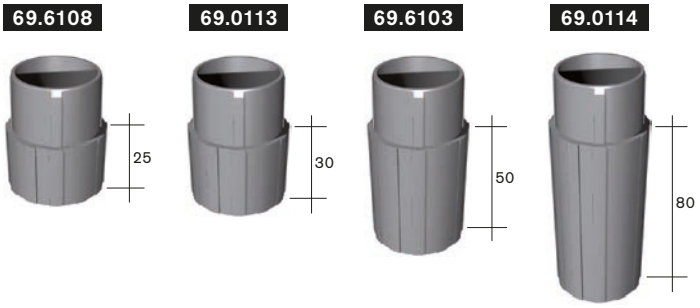

Eindrehteile / *screw-in parts*

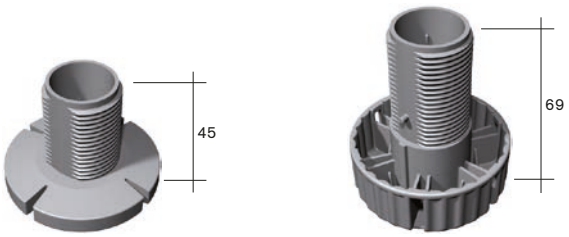

64.0025 **64.0015**

Sockelsystem 64
plinth system 64

Henke Beschläge

Gleiterspezifikation / *glider specification*

Artikel-Nr. *article-no.*	A Gleiterhöhe (mm)	B Distanzhöhe (mm)	C Befestigungsausführung: Bohrbild	D Distanzmaß Dübel-Mitte Fuß (mm)	E Abstützung: Ausführung Abmaße (mm)	F Vorderbl.-halterung: Schieberrastteil 69.0120/69.0160/69.0290	F Vorderbl.-halterung: für Schiebeklammer	G Seitenblenden-halterung: mit Langloch	G Seitenblenden-halterung: mit Rundloch	G Seitenblenden-halterung: Führungsclip 69.0150	H Gleitnocken	I stapelbar	für AXOR geeignet
64.0001	25	25	3 Dübel Ø 10,3 mm x 64er Tlg.	8	4,5 x 1	X	–	X	–	X	–	X	X
64.0011	25	25	5 Schraublöcher Ø 4,2 mm	6	4,5 x 1	X	–	X	–	X	–	X	X

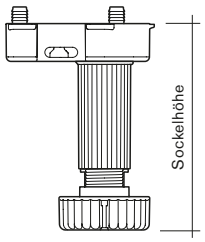

Standardhöhen und Verstellbereiche / *heights and adjusting range*

Distanzrohre *distance tubes*	Höhenangaben mit Standardgleiter 64 *Heights with standard glider 64*			
69.6106 Distanzlänge 0 mm	**45**	-0/+15 **n.a.**		
69.6105 Distanzlänge 5 mm	**50**	-3/+15 **64.1052**		
69.6104 Distanzlänge 10 mm	**55**	-8/+15 **n.a.**	**75**	0/+18 **n.a.**
69.0751 Distanzlänge 19 mm	**60**	-5/+20 **64.1062**	**84**	-10/+18 **64.1082**
69.0901 Distanzlänge 25 mm	**65**	-5/+20 **n.a.**	**90**	-10/+18 **64.1092**
69.1011 Distanzlänge 35 mm	**75**	-5/+20 **n.a.**	**100**	-10/+18 **64.1102**
69.1101 Distanzlänge 45 mm	**85**	-5/+20 **n.a.**	**110**	-10/+18 **64.1112**
69.1151 Distanzlänge 50 mm	**90**	-5/+20 **n.a.**	**115**	-10/+18 **n.a.**
69.1201 Distanzlänge 55 mm	**95**	-5/+20 **n.a.**	**120**	-10/+18 **64.1126**
69.1253 Distanzlänge 60 mm	**100**	-5/+20 **n.a.**	**125**	-10/+18 **n.a.**
Mit Adaptern kann jeder Sockel-höhenversteller zusätzlich verlängert werden. *The plinth height adjuster can be extended with adapters.*	64.0025 Länge 45 mm		64.0015 Länge 69 mm	

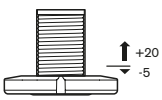

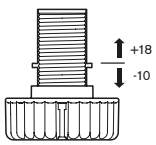

Distanzrohre *distance tubes*	Höhenangaben mit Standardgleiter 64 *Heights with standard glider 64*			
69.9413 Distanzlänge 65 mm	**105**	-5/+20 **n.a.**	**130**	-10/+18 **n.a.**
69.9303 Distanzlänge 71 mm	**111**	-5/+20 **n.a.**	**136**	-10/+18 **64.1132**
69.1503 Distanzlänge 85 mm	**125**	-5/+20 **n.a.**	**150**	-10/+18 **64.1152**
69.1601 Distanzlänge 95 mm	**135**	-5/+20 **n.a.**	**160**	-10/+18 **n.a.**
69.1651 Distanzlänge 100 mm	**140**	-5/+20 **n.a.**	**165**	-10/+18 **n.a.**
69.1701 Distanzlänge 105 mm	**145**	-5/+20 **n.a.**	**170**	-10/+18 **n.a.**
69.9483 Distanzlänge 115 mm	**155**	-5/+20 **n.a.**	**180**	-10/+18 **n.a.**
69.1903 Distanzlänge 121 mm	**161**	-5/+20 **n.a.**	**186**	-10/+18 **64.1182**
69.2003 Distanzlänge 135 mm	**175**	-5/+20 **n.a.**	**200**	-10/+18 **64.2002**
69.2153 Distanzlänge 150 mm	**190**	-5/+20 **n.a.**	**215**	-10/+18 **n.a.**
	64.0025 Länge 45 mm		64.0015 Länge 69 mm	

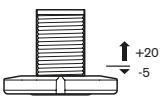

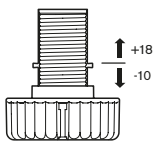

Sockelsystem 63
plinth system 63

Henke Beschläge

Typenübersicht / *type overview*



150

Merkmale / *characteristic*

- Statische Traglast: max. 150 kg
  static load capacity: max. 150 kg
- Sockelhöhen von 90 mm bis 170 mm
  plinth heights from 90 mm up to 170 mm
- Vormontierter Stellfuß
  pre-assembled adjustable foot
- Höhenverstellung durch 90°-Drehung des Distanzrohres
  height adjustment by 90°-rotation of the distance tube

Sockelsystem 63
plinth system 63

Henke Beschläge

Art.-Nr. *art.-no.* | Bezeichnung *description*

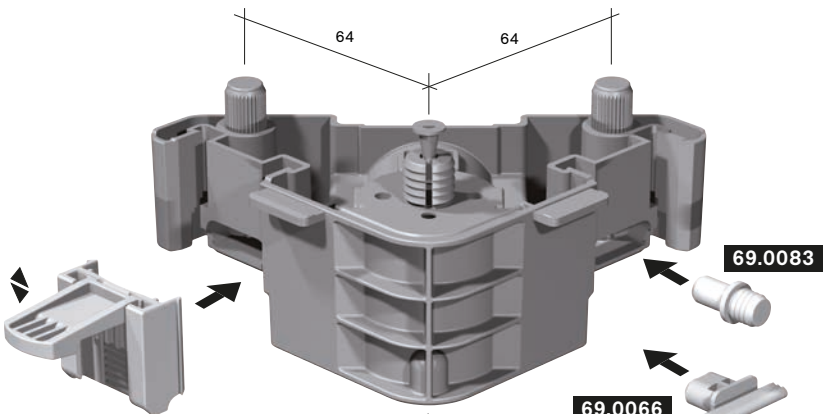

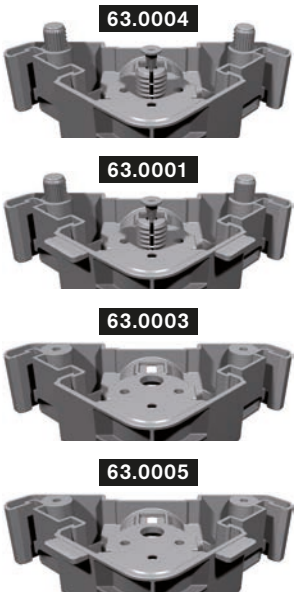

69.0083

69.0066

78.0140 (13 mm)
78.0160 (16 mm)
78.0190 (19 mm)
78.0120 (20 mm)
Vorderblendenhalterung
front panel fastening

78.0012
Seitenblendenhalterung
side panel fastening

63.0077

63.0078

63.0015

Sonderlösungen für Blendenhalterungen
siehe Kapitel Zubehör
special-purpose solutions for panel fastenings
see section accessories

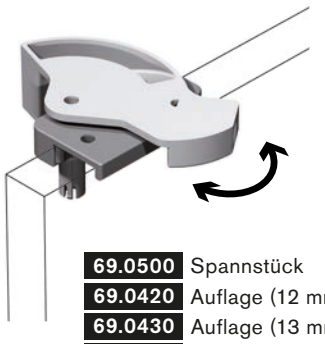

69.0500 Spannstück
69.0420 Auflage (12 mm)
69.0430 Auflage (13 mm)
69.0440 Auflage (16 mm)
69.0450 Auflage (18 mm)
69.0460 Auflage (19 mm)

Klappfuß 100/150 mm
Verstellbereich -10/+20 mm
komplett montiert
retractable foot 100/150 mm
adjusting range -10/+20 mm
complete assembled

63.0100 mit 63.0004 Gleiter mit 3 Dübeln, ohne Abstützung
with 63.0004 glider with 3 dowels, without edge

63.0105 mit 63.0001 Gleiter mit 3 Dübeln, mit Abstützung
with 63.0001 glider with 3 dowels, with edge

63.1100 mit 63.0005 Gleiter mit 3 Schraublöchern, mit Abstützung
with 63.0005 glider with 3 screw holes, with edge

63.1105 mit 63.0003 Gleiter mit 3 Schraublöchern, ohne Abstützung
with 63.0003 glider with 3 screw holes, without edge

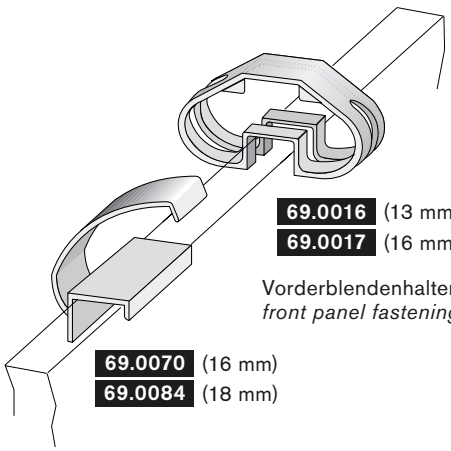

69.0016 (13 mm)
69.0017 (16 mm)
Vorderblendenhalterung
front panel fastening

69.0070 (16 mm)
69.0084 (18 mm)

Zubehör
component

63.0025 Adapter 25 mm für stufenlose Höhenverstellung von 90 bis 170 mm
adapter 25 mm for continuous height adjustment from 90 up to 170 mm

Sockelsystem 72
plinth system 72

Henke Beschläge

Typenübersicht / *type overview*



150

Merkmale / *characteristic*

- Statische Traglast: max. 150 kg
  static load capacity: max. 150 kg
- Für Sockelhöhen von 64 mm bis 170 mm
  plinth heights from 64 mm up to 170 mm
- Verdeckter Verstellbereich von 5 mm
  covered adjustment area of 5 mm

Typenübersicht / *type overview*

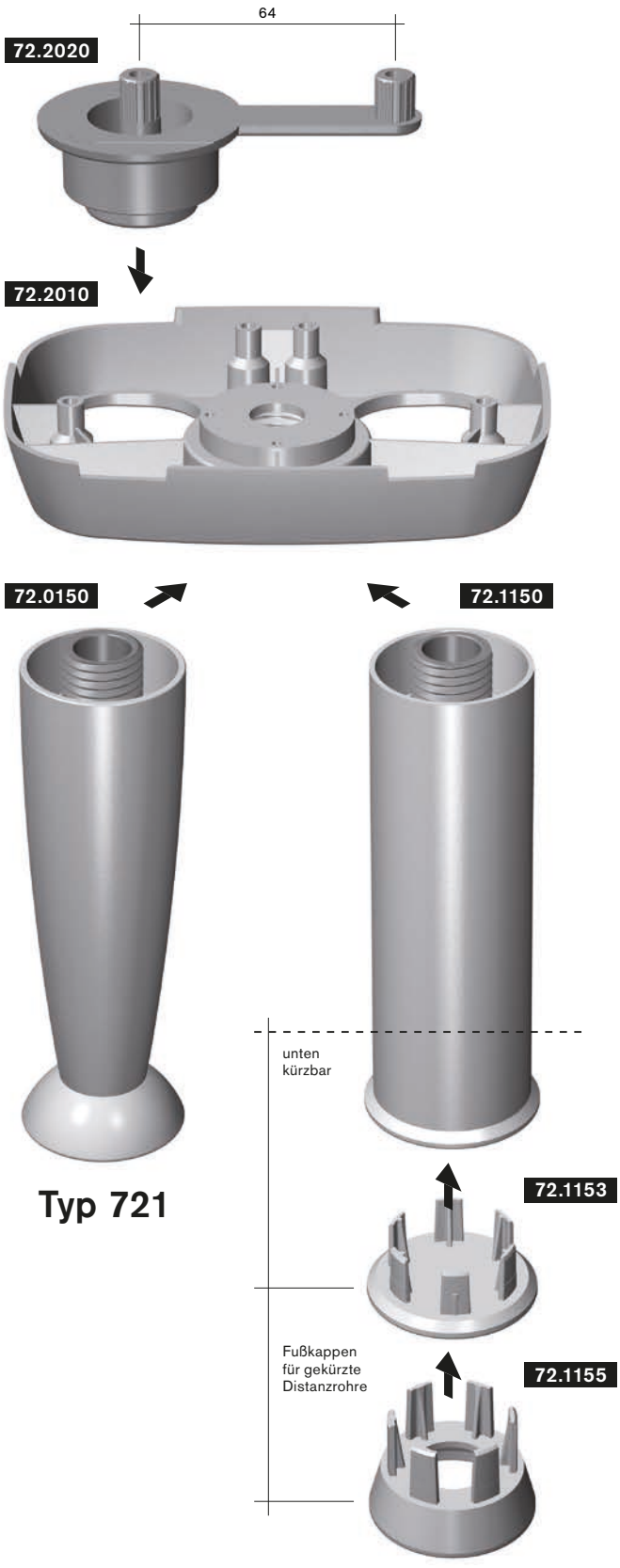

72.2020

Transportgleiter für Sockelsystem 72
zwei Zapfen 10,2 mm, Teilung 64 mm, entspricht dem Bohrbild von Sockelsystem 691, 660,
Rand zur Abstützung der Korpusseite,
nur uni durchgefärbt lieferbar
glider for plinth system 72
two joining members 10,2 mm diameter, spacing 64 mm, according to drilling pattern of plinth system 691, 660,
edge for supporting carcass
only available single-colour dyed

72.2010

Kombi-Adapter
zur Aufnahme der Distanzrohre
auch zur Aufnahme der Distanzrohre vom Typ 691, 660 zum Einsatz im hinteren, nicht sichtbaren Sockelbereich
Distanzrohre in diversen Höhen lieferbar
Verstellbereich 5 mm
Einsatz als Eckfuss
Einsatz als korpusübergreifender Fuss
uni durchgefärbt, bedruckt und lackiert lieferbar
combination adapter
for accommonding spacers
as well as type 691, 660 spacers in the rear, concealed plinth zone
spacers are available in diverse heights
adjustment range 5 mm,
suitable for use as corner foot and overlapping foot
available single-colour dyed, printed and lacquered

Distanzrohre vom Typ 721, 722
für Kombi-Adapter
Höhen siehe Tabelle Seite 3.1.44
uni durchgefärbt, bedruckt und lackiert lieferbar
spacer type 721, 722
for combination adapter
for heights see table page 3.1.44
available single-colour dyed, printed and lacquered

Einbauvarianten / *assembly variations*

Transportgleiter im Einbau
glider installed

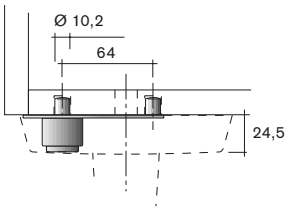

Einsatz als Eckfuß mit Abstützung der Seitenwand
use as corner foot for supporting carcass side

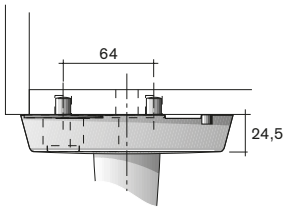

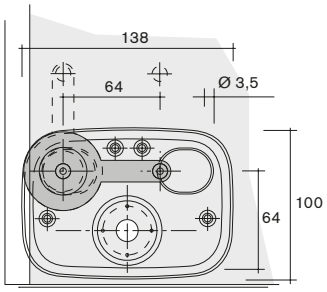

Einsatz als korpusübergreifender Fuß
use as overlapping foot

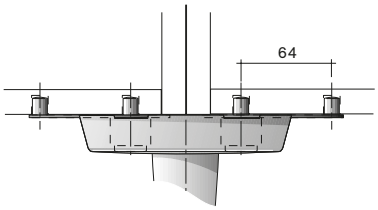

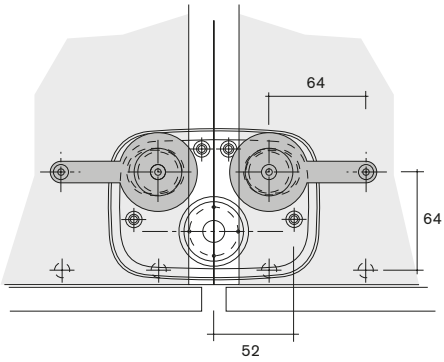

Unter dem Möbelkorpus sind die Transportgleiter vormontiert. Die Kombi-Adapter mit integrierter Höhenverstellung werden links/rechts-justierbar auf den Transportgleiter gesetzt, ausgerichtet und mit mindestens je einer Befestigungsschraube am Korpusboden festgesetzt.
Each furniure is supplied with prefitted gliders. The combination adapters with integrated height adjustment can be positioned adjustable for the left/right on the glider, aligned and fixed for the carcass base with minimum one fixing screw respectively.

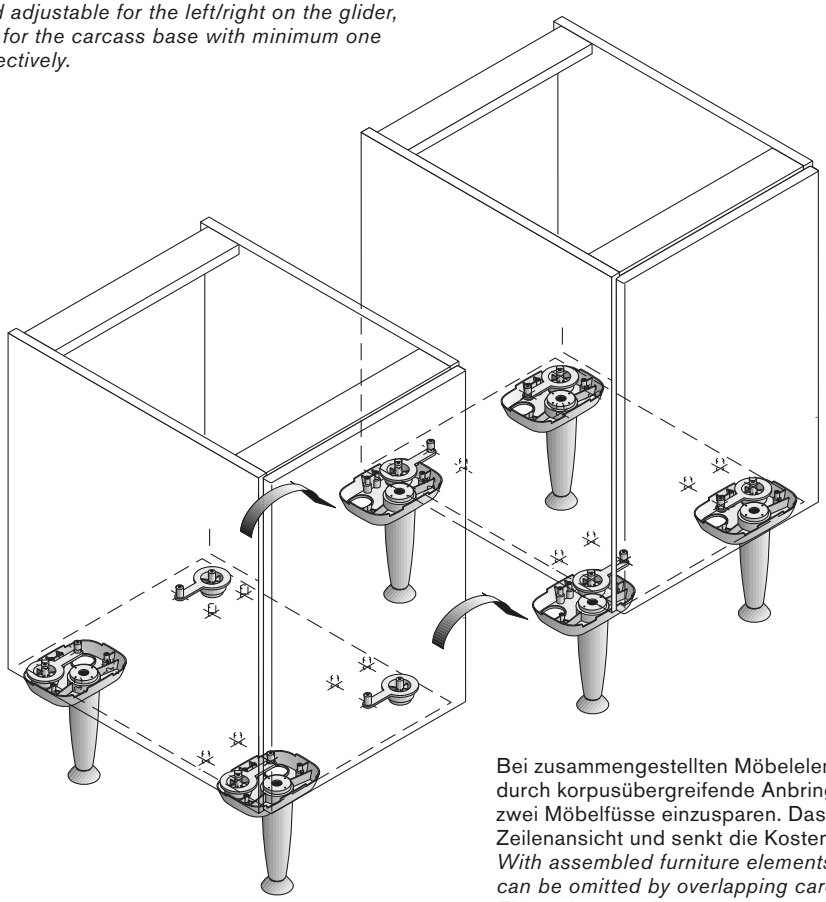

Bei zusammengestellten Möbelelementen besteht durch korpusübergreifende Anbringung die Möglichkeit, zwei Möbelfüsse einzusparen. Das beruhigt die Zeilenansicht und senkt die Kosten.
With assembled furniture elements, two furniture feet can be omitted by overlapping carcass attachment. This enhances the appearance and reduces costs.

Sockelsystem 72
plinth system 72

Henke Beschläge

Gleiter



72.2020

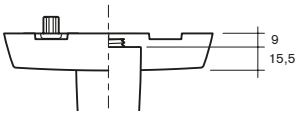

Kombi-Adapter



72.2010

Distanzrohre Typ 721

72.0100



72.0150

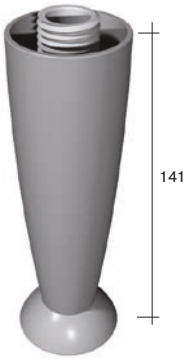

72.0170

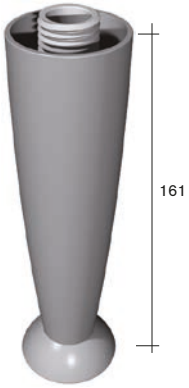

Distanzrohre Typ 722

72.1250

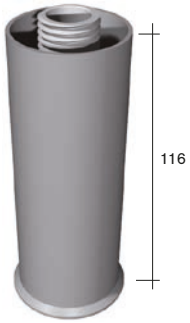

72.1150

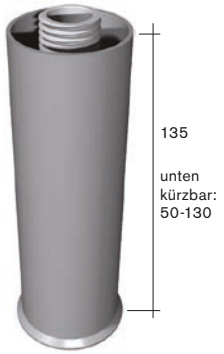

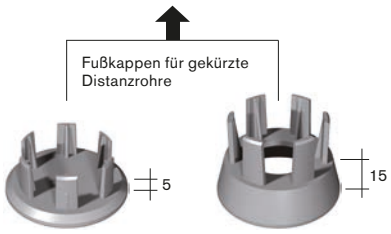

72.1153 72.1155

Standardhöhen und Verstellbereiche
heights and adjusting range

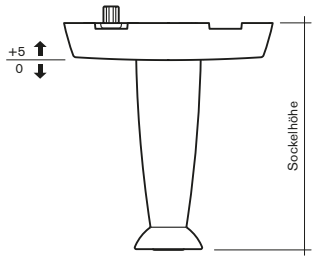

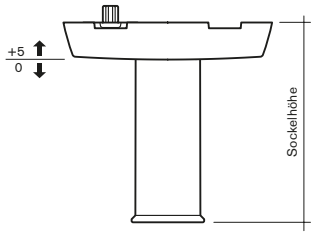

Distanzrohr Typ 721 *distance tube type 721*	Höhenangabe mit Kombi-Adapter *Height with combination adapter*	
Distanzlänge 91 mm *distance length 91 mm*	**100**	0/+5 **72.0100**
Distanzlänge 141 mm *distance length 141 mm*	**150**	0/+5 **72.0150**
Distanzlänge 161 mm *distance length 161 mm*	**170**	0/+5 **72.0170**

Distanzrohr Typ 722 *distance tube type 722*	Höhenangabe mit Kombi-Adapter *Height with combination adapter*	
Distanzlänge 116 mm *distance length 116 mm*	**125**	0/+5 **72.1250**
Distanzlänge 135 mm *distance length 135 mm*	**144**	0/+5 **72.1150**
72.1150 gekürzt *72.1150 shorted*	**64-154**	

Sockelschubkastensysteme
plinth drawer systems

Henke Beschläge

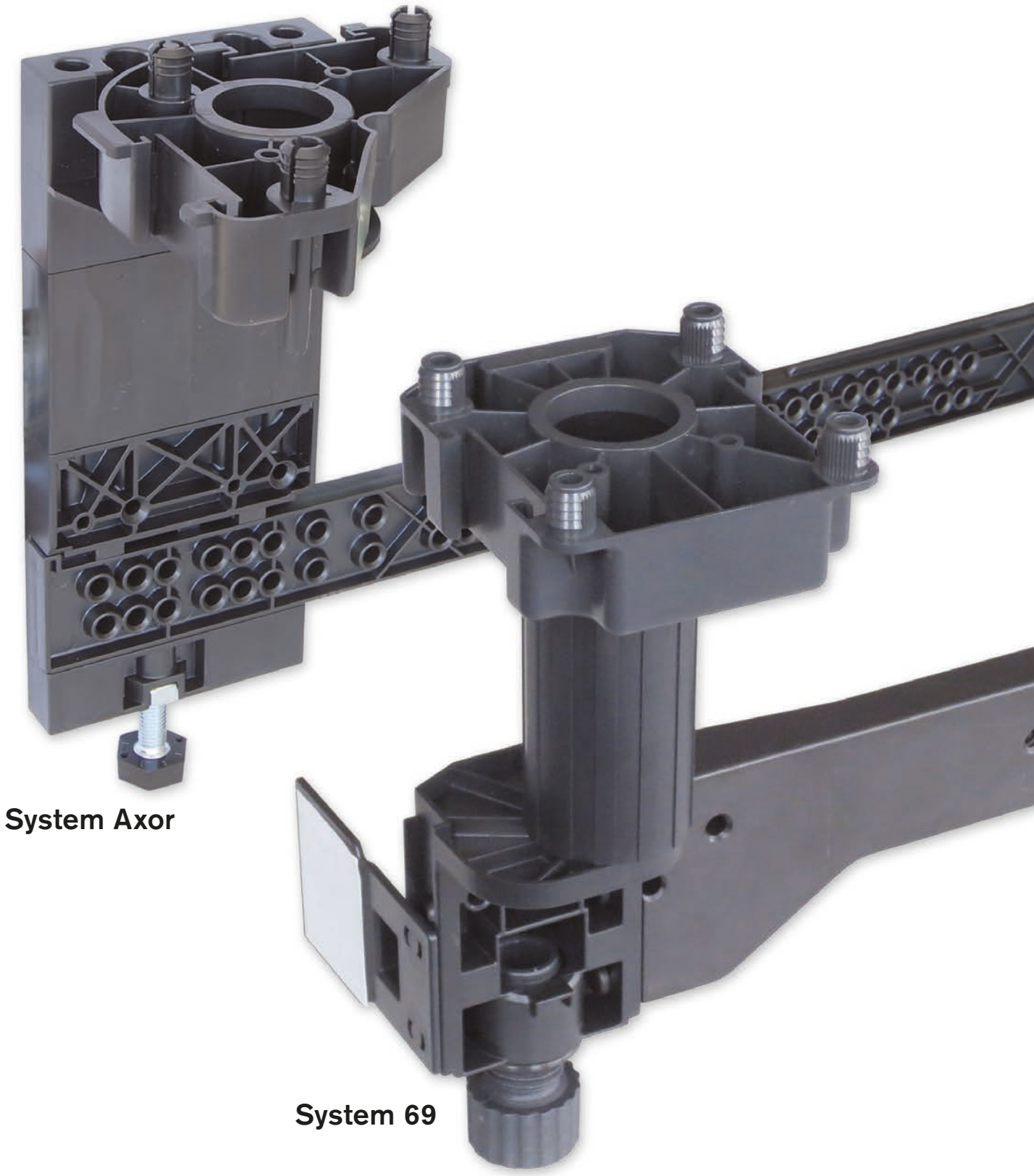

System Axor

System 69

Einbauvarianten
assembly variations

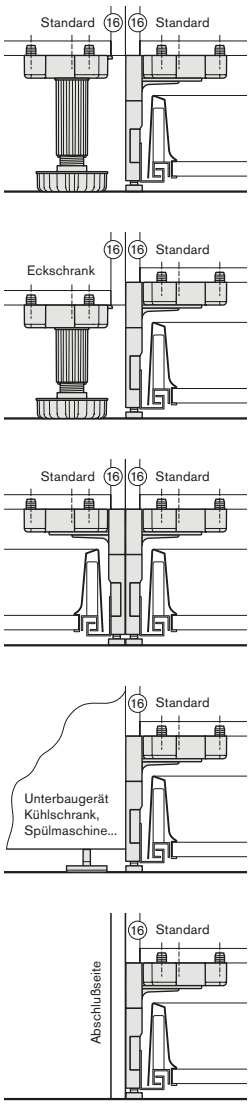

64.0071
69.0078
69.0085

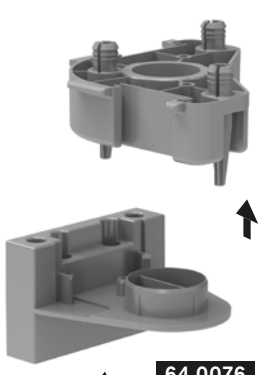

64.0076
Oberteil

64.0001
64.0011

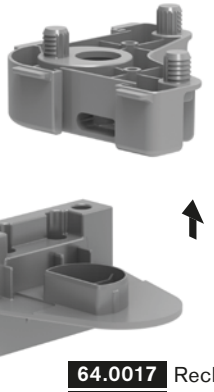

64.0017 Rechts
64.0018 Links
Oberteile

69.0040

Vielfalt an Gleitern
siehe Tabelle
Sockelsystem 69
multiplicity of glider
see table
plinth system 69

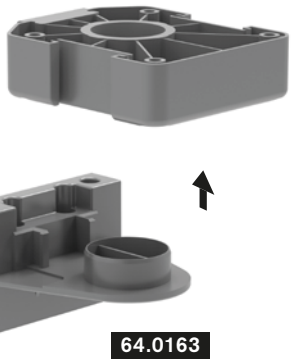

64.0163
Oberteil

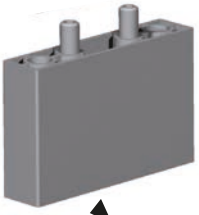

69.0165
Adapter 50 mm
unten kürzbar:
20-50 mm

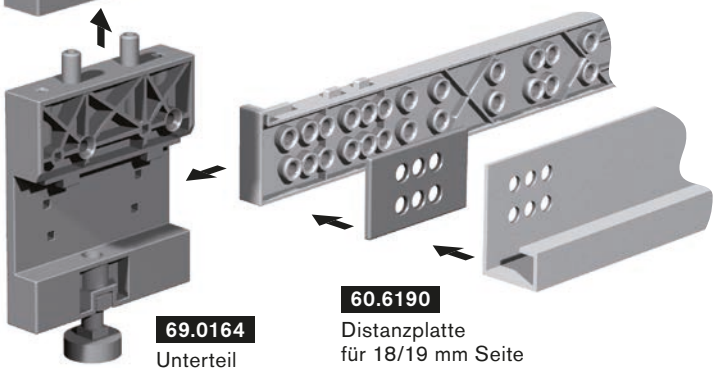

69.0164
Unterteil

60.6190
Distanzplatte
für 18/19 mm Seite

Empfohlen für Höhe 150-300 mm,
unter 150 mm auf Anfrage
Lieferung komplett montiert als Set

Anwendungsbeispiel Sockelschubkastensystem Axor
application example plinth drawer system Axor

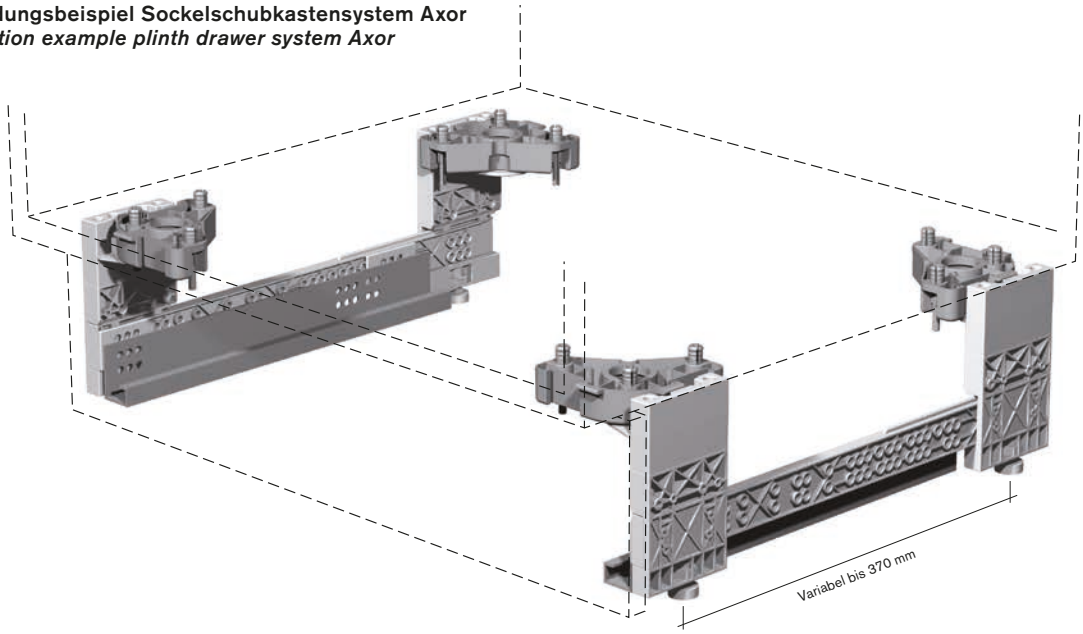

Sockelschubkastensystem 69
plinth drawer system 69

Henke Beschläge

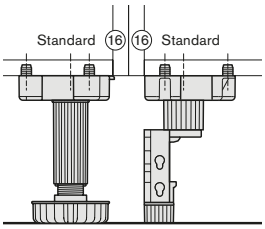

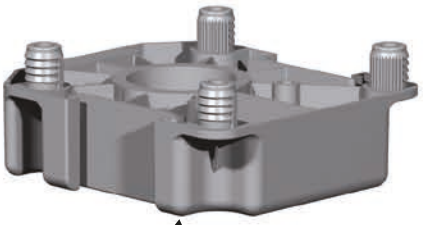

69.3440
69.3450

Vielfalt an Gleitern
siehe Tabelle
Sockelsystem 69
multiplicity of glider
see table
plinth system 69



69.0113 (30 mm)
69.0114 (80 mm)
Stellfußausgleich

78.3311 (335 mm)
78.3321 (485 mm)
Querstrebe



69.0115 rechts
69.0116 links
Steckfuß

78.3182
Blendenhalterung
mit Doppelklebeband



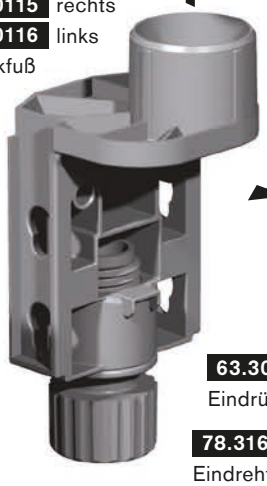



63.3031
Eindrückmutter

78.3160
Eindrehteil

Empfohlen für Höhe 120-220 mm
Lieferung komplett montiert als Set

69.3310	600 mm Korpustiefe
69.3320	750 mm Korpustiefe

Anwendungsbeispiel Sockelschubkastensystem 69
application example plinth drawer system 69

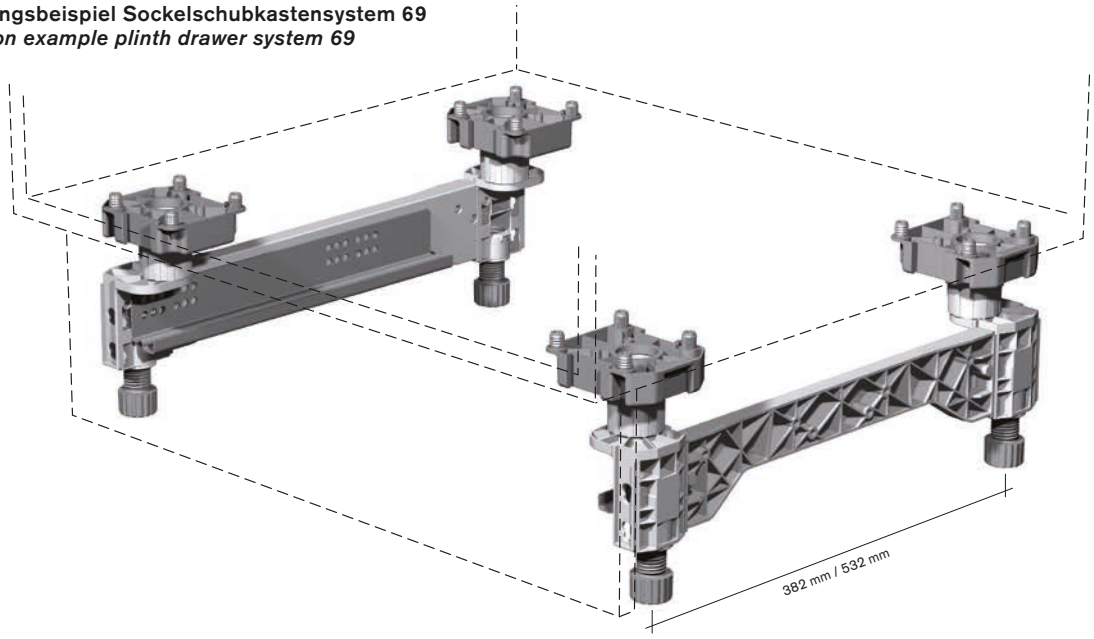

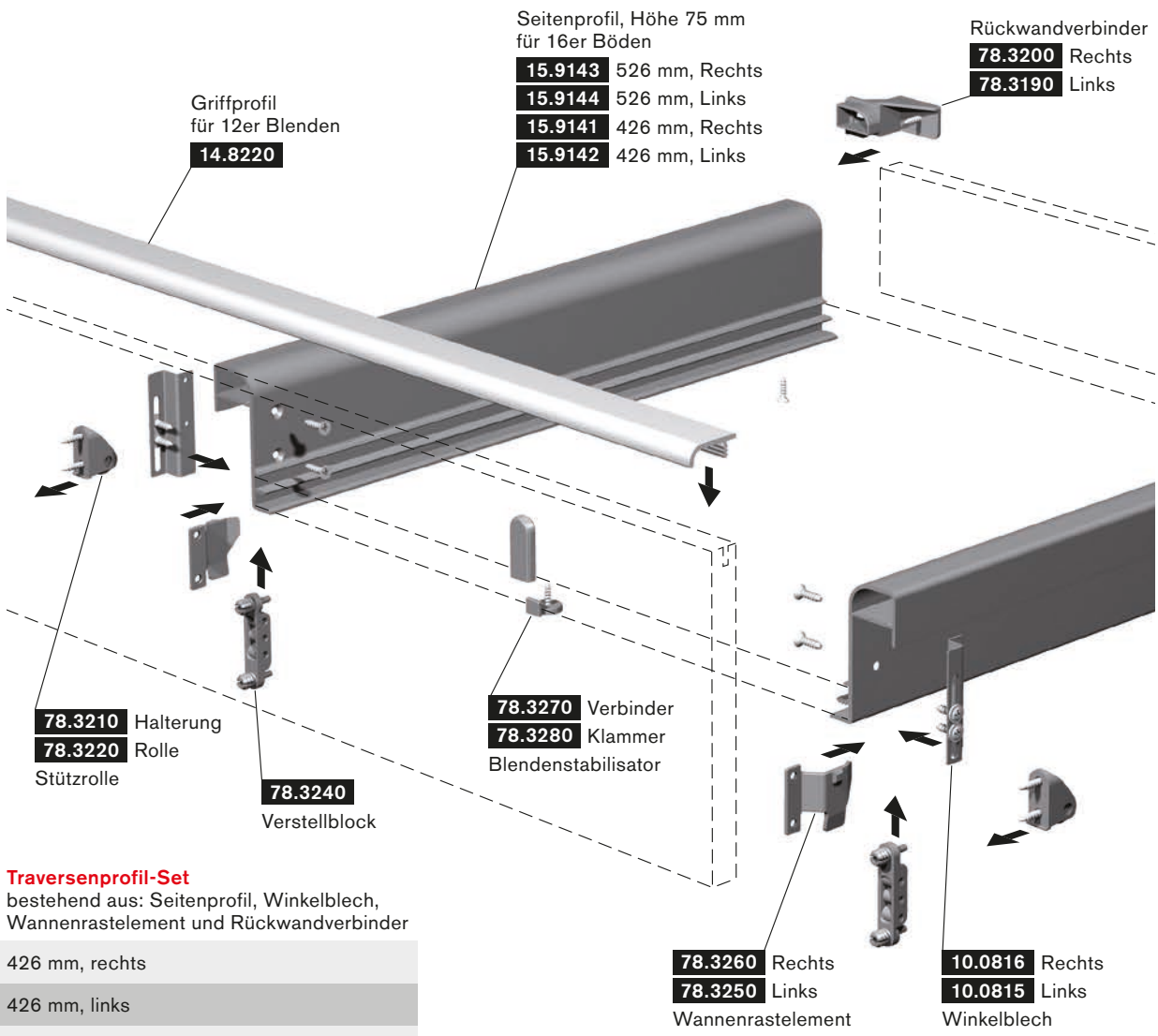

Traversenprofil-Set
bestehend aus: Seitenprofil, Winkelblech, Wannenrastelement und Rückwandverbinder

80.8300	426 mm, rechts
80.8310	426 mm, links
80.8320	526 mm, rechts
80.8330	526 mm, links

Anwendungsbeispiel Sockelschubkasten
application example plinth drawer

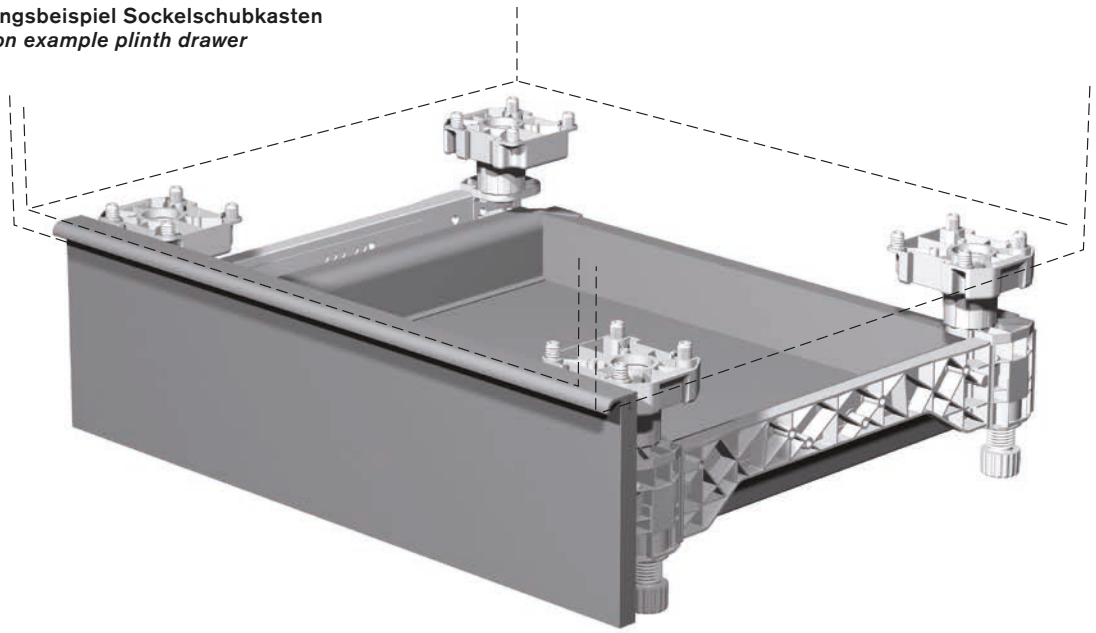

Sockelsysteme, Zubehör
plinth systems, accessories

Henke Beschläge

Art.-Nr. *art.-no.*	Ausführung *type*		Sockelsysteme *plinth systems*											
			69				73	65	76	77	90	78	64	63
	Gleiter-Vorderblendenhalterungen ***glider front panel fastening***		Typ 691	Typ 660	Typ 740	Typ 755	Standard	Standard	Standard	Standard	Standard	Standard	Standard	Standard
	Schieberastteile, 2-teilig													
69.0380	für Blendenstärke 7 mm		X	X	–	–	X	X	–	–	–	–	X	–
69.0160	für Blendenstärke 13 mm		X	X	–	–	X	X	–	–	–	–	X	–
69.0120	für Blendenstärke 16 mm		X	X	–	–	X	X	–	–	–	–	X	–
69.0290	für Blendenstärke 19 mm	**69.0160**	X	X	–	–	X	X	–	–	–	–	X	–
69.0140	für Blendenstärke 13 mm	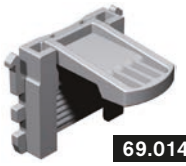	X	X	–	–	X	X	–	–	–	–	X	–
69.0340	für Blendenstärke 16 mm		X	X	–	–	X	X	–	–	–	–	X	–
69.0344	für Blendenstärke 19 mm		X	X	–	–	X	X	–	–	–	–	X	–
69.0346	für Blendenstärke 20 mm	**69.0140**	X	X	–	–	X	X	–	–	–	–	X	–
78.0140	für Blendenstärke 13 mm		–	–	–	–	–	–	–	–	–	X	–	X
78.0160	für Blendenstärke 16 mm	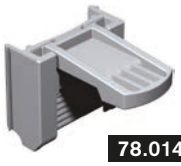	–	–	–	–	–	–	–	–	–	X	–	X
78.0190	für Blendenstärke 19 mm		–	–	–	–	–	–	–	–	–	X	–	X
78.0120	für Blendenstärke 20 mm		–	–	–	–	–	–	–	–	–	X	–	X
		78.0140												
69.0380	für Alu-Sockel		X	X	–	–	X	X	–	–	–	–	X	–
		69.0380												
	Schiebeklammern	**69.0004**												
69.0004	kurz, für Blendenstärke 13 mm	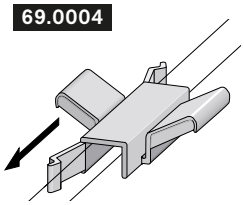	X	–	–	–	X	–	–	–	–	–	–	–
69.0006	kurz, für Blendenstärke 16 mm		X	–	–	–	X	–	–	–	–	–	–	–
69.0019	mittel, für Blendenstärke 13 mm		X	–	–	–	X	–	–	–	–	–	–	–
69.6003	lang, für Blendenstärke 16 mm		X	–	–	–	X	–	–	–	–	–	–	–
75.0010	für Blendenstärke 13 mm		–	–	–	–	X	–	–	–	–	–	–	–
		75.0010												

Sockelsysteme, Zubehör
plinth systems, accessories

Henke Beschläge

Art.-Nr. *art.-no.*	Ausführung *type*		Sockelsysteme *plinth systems*											
			69				73	65	76	77	90	78	64	63
	Gleiter-Seitenblendenhalterungen *glider side panel fastening*		Typ 691	Typ 660	Typ 740	Typ 755	Standard	Standard	Standard	Standard	Standard	Standard	Standard	Standard
	Ansatzdübel													
69.0083	Ø 8,3/Ø 7, Länge 20 mm		X	X	–	–	X	X	–	–	–	–	X	X
69.6002	Ø 8,2/Ø 7, Länge 20,2 mm		X	X	–	–	X	X	–	–	–	–	X	X
75.0007	Ø 8,25/Ø 6,1, Länge 22,6 mm		–	–	–	–	X	–	–	–	–	–	–	–
	Langlochdübel													
69.0066	mit Dübelsteg 25 x 5,9 x 3,5 mm		X	X	–	–	X	–	–	–	–	–	X	X
	Halterung mit Zapfen Ø 6,8 mm													
73.0100	Schraublöcher und Doppelklebeband		–	–	–	–	X	–	–	–	–	–	–	–
65.0050	Schraublöcher und Doppelklebeband		–	–	–	–	–	X	–	–	–	–	–	–
78.0012	Schraublöcher und Doppelklebeband		–	X	–	–	–	–	–	–	–	X	–	X
		73.0100												
	Halterung einclipsbar	**69.0130**												
69.0130	2-teilig mit Doppelklebeband		X	–	–	–	–	–	–	–	–	–	–	–
69.0150	2-teilig mit Doppelklebeband		X	X	–	–	–	–	–	–	–	–	X	–
69.3460	1-teilig mit Doppelklebeband		X	–	–	–	–	–	–	–	–	–	–	–
		69.3460												
69.0390	25 x 21 x 10,3 mm, 2 Bohr. Ø 4 mm		X	–	–	–	–	–	–	–	–	–	–	–
		 **69.0390**												
75.0012	Schraublöcher und Doppelklebeband		–	–	–	–	X	–	–	–	–	–	–	–
		75.0012												

Sockelsysteme, Zubehör
plinth systems, accessories

Henke Beschläge

Art.-Nr. *art.-no.*	Ausführung *type*		Sockelsysteme *plinth systems*											
			69				73	65	76	77	90	78	64	63
	Klammer-Blendenhalterungen *clip panel fastening*		Typ 691	Typ 660	Typ 740	Typ 755	Standard	Standard	Standard	Standard	Standard	Standard	Standard	Standard
	Rastklammern und Halterungen	 69.0025												
69.0025	Klammer, Ø 32 mm		X	–	–	–	–	–	–	–	–	–	–	–
74.0016	Klammer, Ø 32 mm		–	X	X	–	–	–	–	–	–	–	–	–
63.4009	Klammer, Ø 30 mm		–	–	–	–	–	–	–	–	X	–	–	–
69.0027	Clip mit 2 Senkbohrungen Ø 3,2 mm	 69.0027	X	X	X	–	–	–	–	–	X	–	–	–
69.0028	Clip mit Dübelsteg 3,5 mm		X	X	X	–	–	–	–	–	X	–	–	–
69.0089	Clip für Alu-Sockel 40 x 9,8 mm	 69.0028	X	X	X	–	–	–	–	–	X	–	–	–
69.0030	Clip mit vormontierten Nägeln	 69.0089	X	X	X	–	–	–	–	–	X	–	–	–
20.8200	Clip mit DKB 30 x 20 mm		X	X	X	–	–	–	–	–	X	–	–	–
69.0079	Halterung f. Alu/KsSt-Sockel 30 x 26 mm	 69.0030	X	X	X	–	–	–	–	–	X	–	–	–
69.0360	Sockeladapter 8,75 mm		X	X	X	–	–	–	–	–	X	–	–	–
60.3780	Sockeladapter 30 mm	 20.8200	X	X	X	–	–	–	–	–	X	–	–	–
29.2088	Sockeladapter 60 mm kürzbar		X	X	X	–	–	–	–	–	X	–	–	–
		 69.0079												
76.0050	Klammer, Ø 30 mm		–	–	–	–	–	–	X	–	–	–	–	–
76.0060	Halterung mit Dübelsteg 49 x 8,8 mm		–	–	–	–	–	–	X	–	–	–	–	–
77.0050	Klammer, Ø 30 mm	 69.0360	–	–	–	–	–	–	–	X	–	–	–	–
77.0060	Halterung mit Dübelsteg 49 x 8,8 mm		–	–	–	–	–	–	–	X	–	–	–	–
76.0040	Halterungsset schraubbar		–	–	–	–	–	–	X	–	–	–	–	–
76.0030	Halterungsset mit Dübelsteg 3,6 mm		–	–	–	–	–	–	X	–	–	–	–	–
76.0070	Halterungsset mit Dübelsteg 4,5 mm	 76.0070	–	–	–	–	–	–	X	–	–	–	–	–
77.0040	Halterungsset schraubbar		–	–	–	–	–	–	–	X	–	–	–	–
77.0030	Halterungsset mit Dübelsteg 3,6 mm		–	–	–	–	–	–	–	X	–	–	–	–
	Rastklammer, 1-teilig													
69.0024	mit Halterung für Alusockel	 69.0024	X	–	–	–	–	–	–	–	–	–	–	–
	Seitenklammer, 1-teilig													
69.0005	2 Bohrungen Ø 4,2 mm	 69.0005	X	–	–	–	–	–	–	–	–	–	–	–

Sockelsysteme, Zubehör
plinth systems, accessories

Henke Beschläge

Art.-Nr. *art.-no.*	Ausführung *type*	Sockelsysteme *plinth systems*											
		69				73	65	76	77	90	78	64	63
	Universal-Vorderblendenhalterungen *universal front panel fastening*	Typ 691	Typ 660	Typ 740	Typ 755	Standard	Standard	Standard	Standard	Standard	Standard	Standard	Standard
	Exzenter-Klammern												
69.0500	Spannstück Exzenter	X	X	X	X	X	X	X	X	X	X	X	X
69.0420	Auflage Exzenter für 12 mm Blende	X	X	X	X	X	X	X	X	X	X	X	X
69.0430	Auflage Exzenter für 13 mm Blende	X	X	X	X	X	X	X	X	X	X	X	X
69.0440	Auflage Exzenter für 16 mm Blende	X	X	X	X	X	X	X	X	X	X	X	X
69.0450	Auflage Exzenter für 18 mm Blende	X	X	X	X	X	X	X	X	X	X	X	X
69.0460	Auflage Exzenter für 19 mm Blende	X	X	X	X	X	X	X	X	X	X	X	X
	Federspangen												
69.0016	für Blendenstärke 13 mm	X	X	X	X	X	X	X	X	X	X	X	X
69.0017	für Blendenstärke 16 mm	X	X	X	X	X	X	X	X	X	X	X	X
69.0070	für Blendenstärke 16 mm	X	X	X	X	X	X	X	X	X	X	X	X
69.0084	für Blendenstärke 18 mm	X	X	X	X	X	X	X	X	X	X	X	X

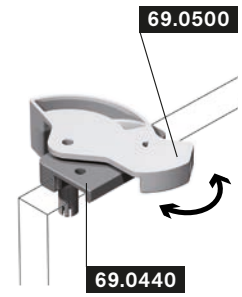

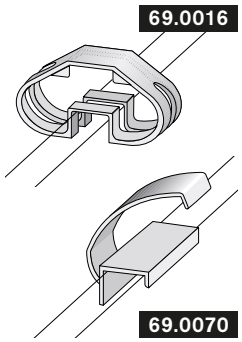

– Systemunabhängig –
Paßt für alle am Markt befindlichen Sockelsysteme

Sockelsysteme, Zubehör
plinth systems, accessories

Henke Beschläge

Art.-Nr. *art.-no.*	Bezeichnung *description*

Geprüft vom TÜV Rheinland LGA Products GmbH
- DIN 14749:2005-11 + DIN EN 16122:2012-10 -

80.7800

Kippsicherungs-Set für Sockelsystem 69
bestehend aus:
4 x Kippsicherung mit Rastfunktion
1 x Kleber (Gleiterbefestigung)
1 x Montageanleitung

anti-tipping device set for plinth system 69
consisting of:
4 x anti-tipping device with latching funktion
1 x adhesive (glider attachment)
1 x assembly instruction

10.6152

Kleber für Bodenbefestigung
adhesive for bottom attachment

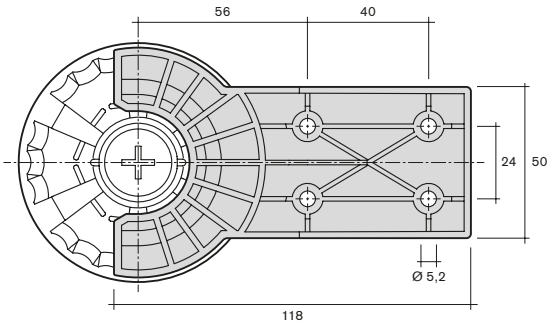

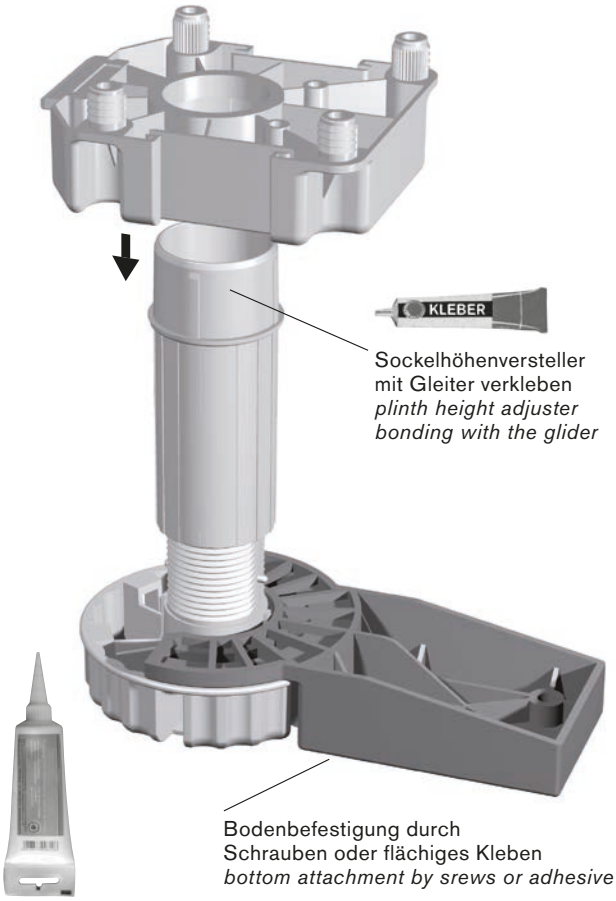

Sockelhöhenversteller
mit Gleiter verkleben
plinth height adjuster
bonding with the glider

Bodenbefestigung durch
Schrauben oder flächiges Kleben
bottom attachment by srews or adhesive

80.8550

Kippsicherungs-Set für Sockelsystem 64
bestehend aus:
4 x Kippsicherung, Bodenplatte + Arretierteil
1 x Kleber (Gleiterbefestigung)
1 x Montageanleitung

anti-tipping device set for plinth system 64
consisting of:
4 x anti-tipping device, base plate + retaining part
1 x adhesive (glider attachment)
1 x assembly instruction

10.6152

Kleber für Bodenbefestigung
adhesive for bottom attachment

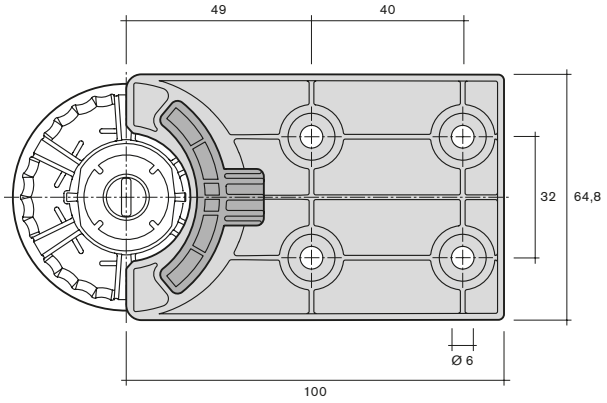

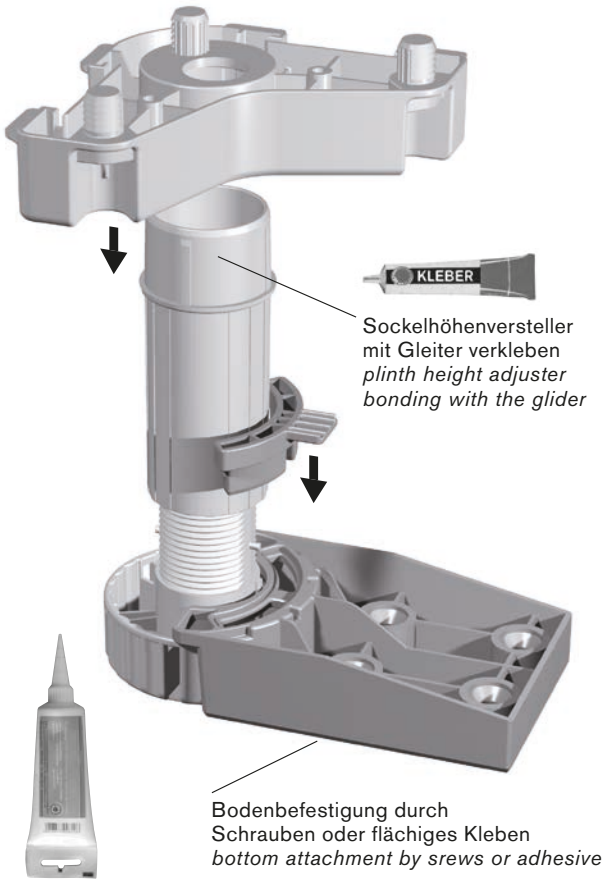

Sockelhöhenversteller
mit Gleiter verkleben
plinth height adjuster
bonding with the glider

Bodenbefestigung durch
Schrauben oder flächiges Kleben
bottom attachment by srews or adhesive

Art.-Nr. *art.-no.*	Bezeichnung *description*

80.7510

Kippsicherungs-Set für Sockelsystem 73
bestehend aus:
2 x Kippsicherung, Bodenplatte + Arretierteil
1 x Kleber (Bodenbefestigung)
8 x Seko-Schrauben, 6,0 x 80 mm
8 x Dübel, 8,0 x 50 mm
2 x Lochband
8 x PanHead-Schrauben, 4,5 x 15 mm
1 x Montageanleitung

anti-tipping device set for plinth system 73
consisting of:
2 x anti-tipping device, base plate + retaining part
1 x adhesive (bottom attachment)
8 x Seko screws, 6.0 x 80 mm
8 x dowels, 8.0 x 50 mm
2 x perforated belt
8 x PanHead screws, 4.5 x 15 mm
1 x assembly instruction

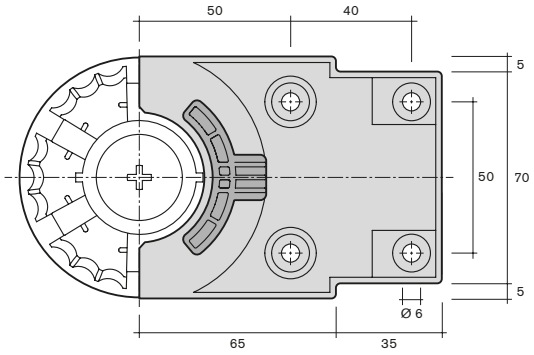

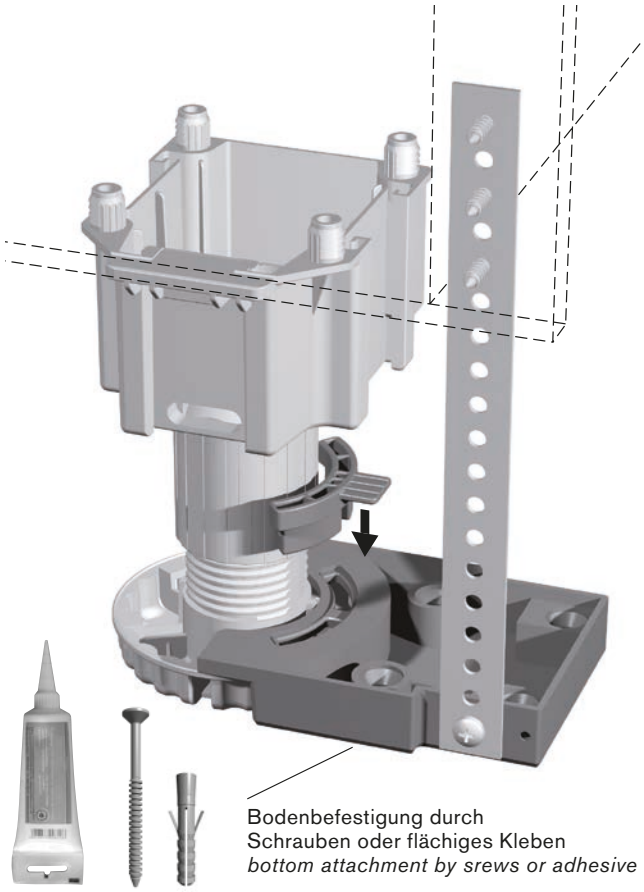

Bodenbefestigung durch
Schrauben oder flächiges Kleben
bottom attachment by srews or adhesive

69.1210

Schallschutz für Sockelsystem 69, 2-teilig
noise protection for plinth system 69, 2 parts

69.1211

Weichkomponente D = 55 mm
soft component D = 55 mm

69.1213

Hartkomponente D = 55 mm
hard component D = 55 mm

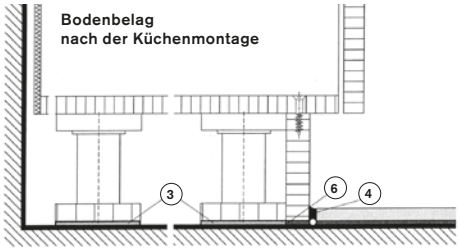

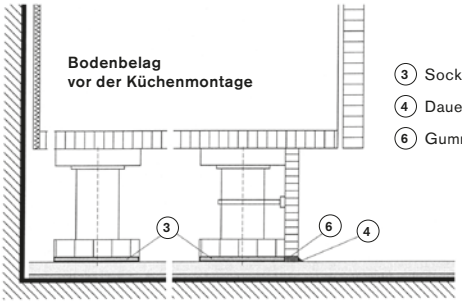

③ Sockelfußauflage
④ Dauerelastischer Kitt
⑥ Gummistreifen

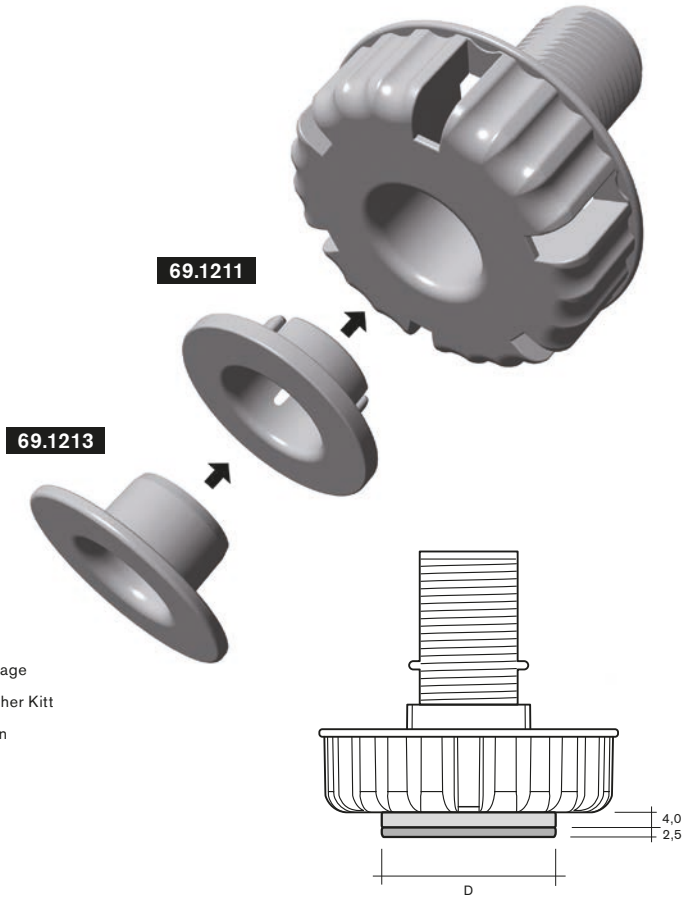

Sockelsysteme, Zubehör
plinth systems, accessories

Henke Beschläge

Art.-Nr. *art.-no.*	Bezeichnung *description*

Transportgleiter Modell 69
4 Dübel zum Abbrechen
Ø 10,4 mm x 64er Teilung
transport glider model 69
4 dowel to break off
Ø 10,4 mm x spacing 64 mm

69.4660 Distanzmaß Dübel-Mitte Fuß 19 mm
distance measure dowel-middle foot 19 mm

69.0680 Distanzmaß Dübel-Mitte Fuß 22 mm
distance measure dowel-middle foot 22 mm

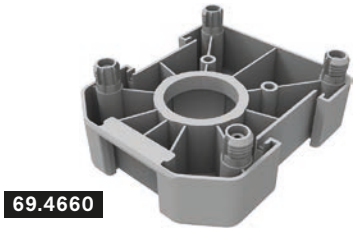

69.4660

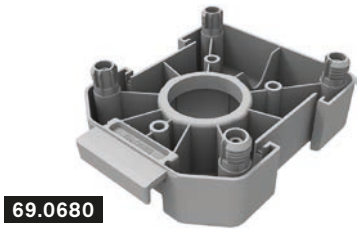

69.0680

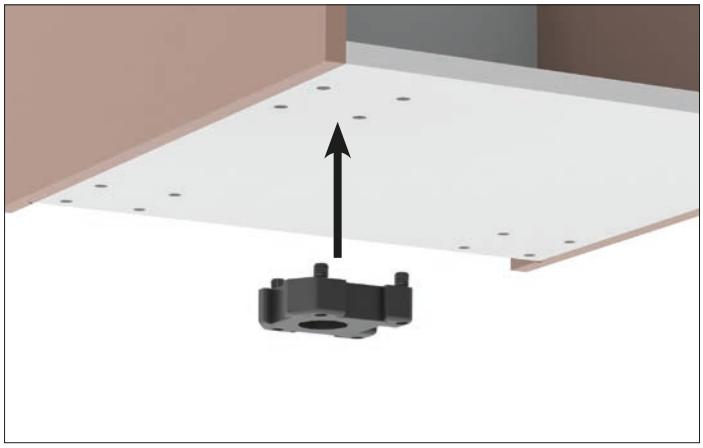

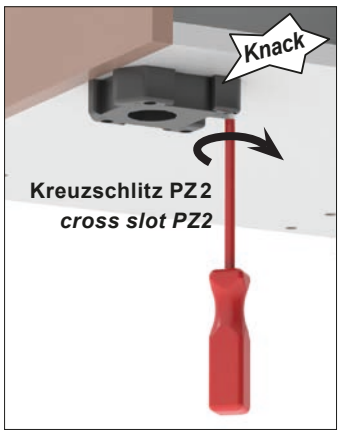

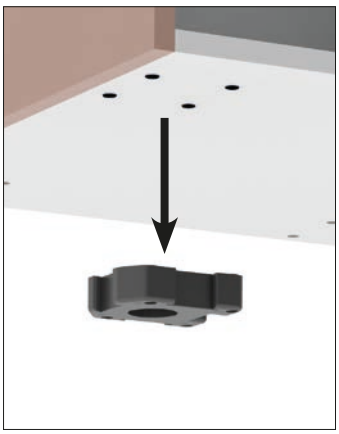

69.7380 **Zierkappe für Modell 69**
95,4 x 82,4 x 40 mm
decorative cap for model 69
95,4 x 82,4 x 40 mm

Nur kompatibel mit Gleitern ohne Seitenunterstützung
compatible only with gliders without side support

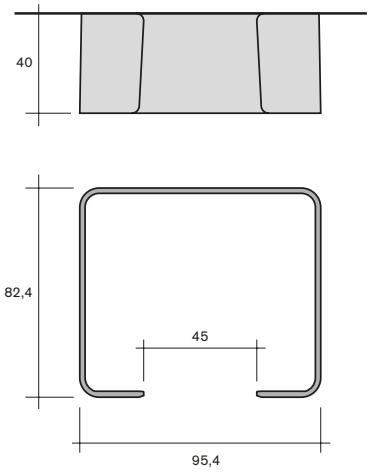







Art.-Nr. *art.-no.*	Bezeichnung *description*



80.9999

Lamellenlüftung, Höhe 100-150 mm für SHV 69
Set für 600er Korpus bestehend aus:
7 x 14.8260 Lüftungsprofil
1 x 14.8240 Lüftungsprofil mit Weichlippe
3 x 60.4410 Halteplatte
3 x 69.0120 Sockelblendenclip, 16 mm
3 x 60.4420 Rastklammer

multi-disc ventilation, height 100-150 mm for PHA 69
set for cabinet width 600 consisting of:
7 x *14.8260 ventilation profile*
1 x *14.8240 ventilation profile with soft lip*
3 x *60.4410 holder plate*
3 x *69.0120 plinth panel clip, 16 mm*
3 x *60.4420 snap-on bracket*



Andere Breiten auf Anfrage
other widths on request

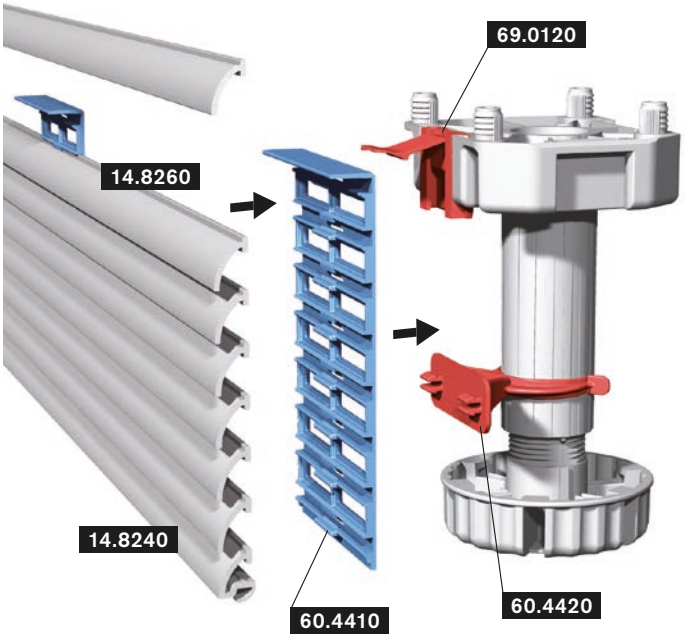

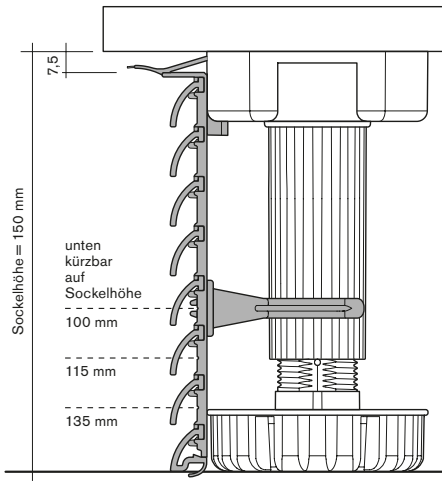

Sockelhöhe *plinth height*	**Korpusbreite** *cabinet width*	**Luftdurchlass** *air passage*
150 mm	**600 mm**	**320 cm²**
100 mm	**600 mm**	**202 cm²**

Art.-Nr. *art.-no.*	Bezeichnung *description*

80.9501

Lamellenlüftung, Höhe 200-240 mm
für SHV 69
Set für 600er Korpus bestehend aus:
12 x 14.8260 Lüftungsprofil
1 x 14.8240 Lüftungsprofil mit Weichlippe
6 x 60.4410 Halteplatte
3 x 60.5250 Halteplatte
6 x 60.4420 Rastklammer

multi-disc ventilation, height 200-240 mm
for PHA 69
set for cabinet width 600 consisting of:
12 x *14.8260 ventilation profile*
1 x *14.8240 ventilation profile with soft lip*
6 x *60.4410 holder plate*
3 x *60.5250 holder plate*
6 x *60.4420 snap-on bracket*

Andere Breiten auf Anfrage
other widths on request



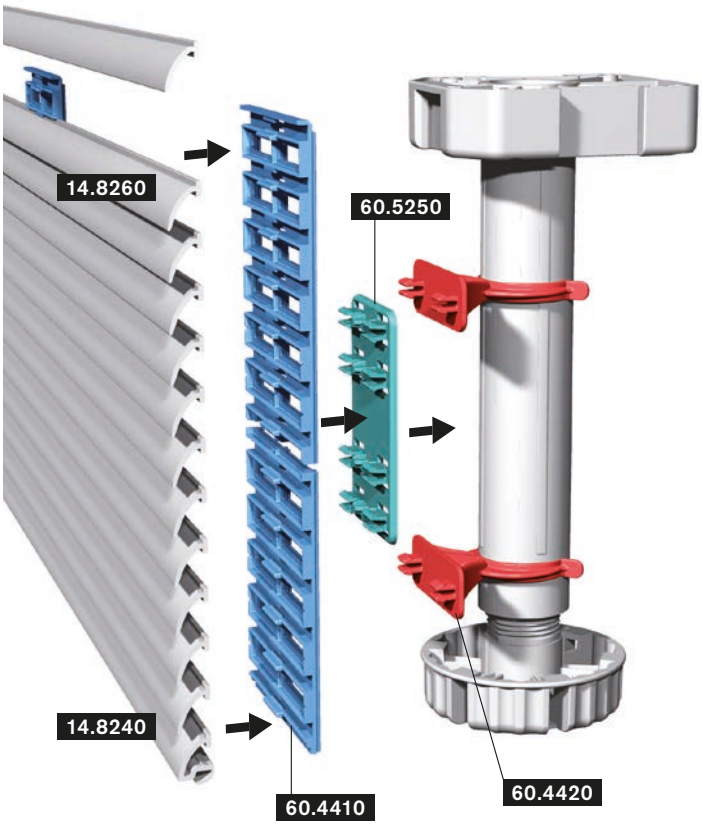

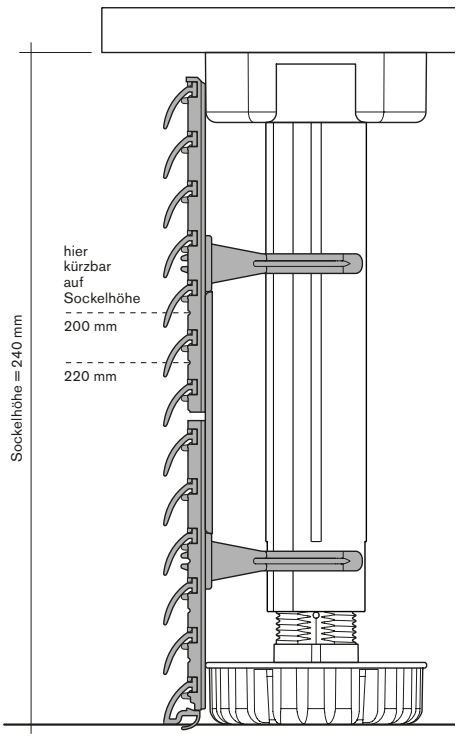

Sockelsysteme, Zubehör
plinth systems, accessories

Henke Beschläge

Art.-Nr. *art.-no.*	Bezeichnung *description*
69.0400	**Sockelblenden-Clip für Modell 69** für Alu-Sockel ***plinth panel clip for model 69*** *for alu plinth*
69.0380	**Vorderblenden-Clip für Modell 69** für Alu-Sockel ***front panel clip for model 69*** *for alu plinth*

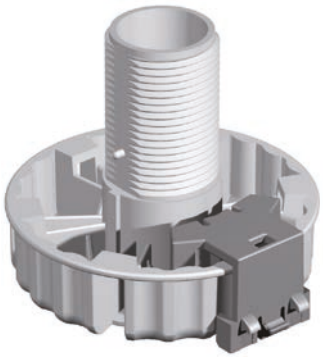

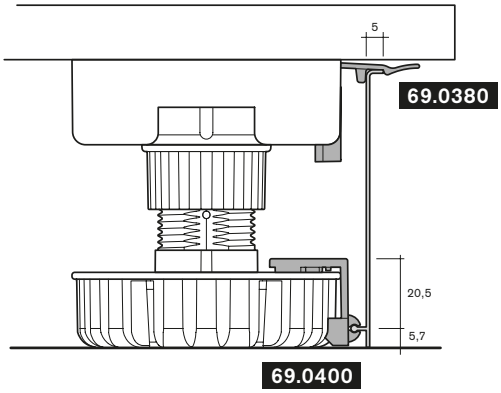

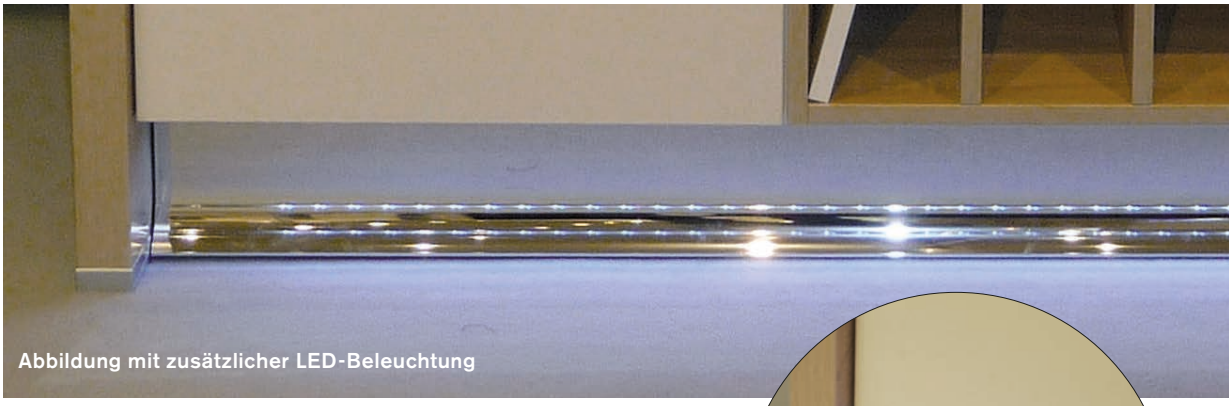



20.8170	**Sockelblendenprofil** ***plinth panel profile***
20.8150	**Sockeldistanzprofil** ***plinth distance profile***

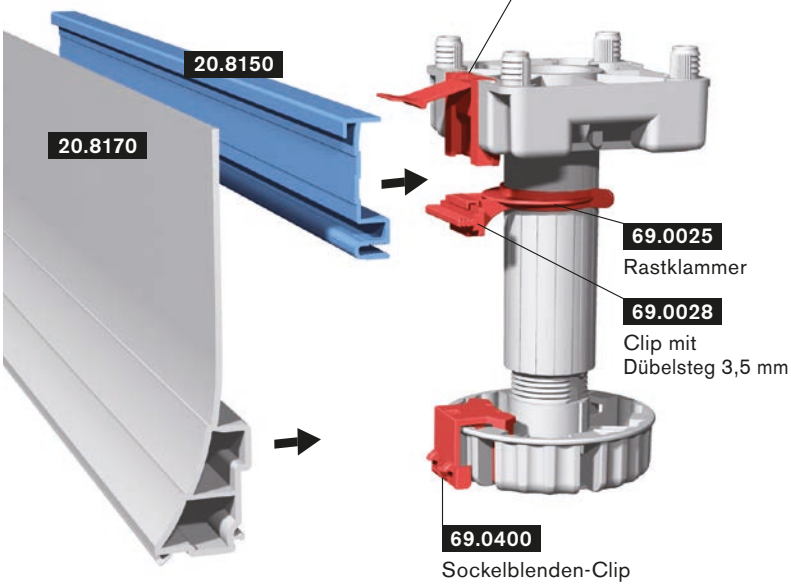

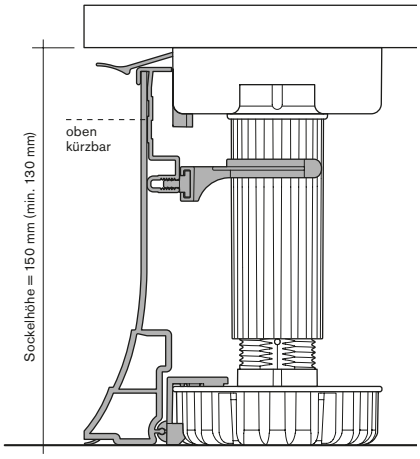

Sockelsysteme, Zubehör
plinth systems, accessories

Henke Beschläge

Art.-Nr. *art.-no.*	Bezeichnung *description*
	Klett-Blendenhalterung für Modell 64 ***velcro panel fastening for model 64***
69.0110	**Vorder- und Seitenblendenhalterung** **Set bestehend aus:** 69.0111 Klettverbinder 69.0381 Sockelblendenclip ***front and side panel fastening set consisting of:*** *69.0111 velcro fastener* *69.0381 plinth panel clip*
09.1085	**Flauschband 16 x 60 mm** ***loop tape 16 x 60 mm***

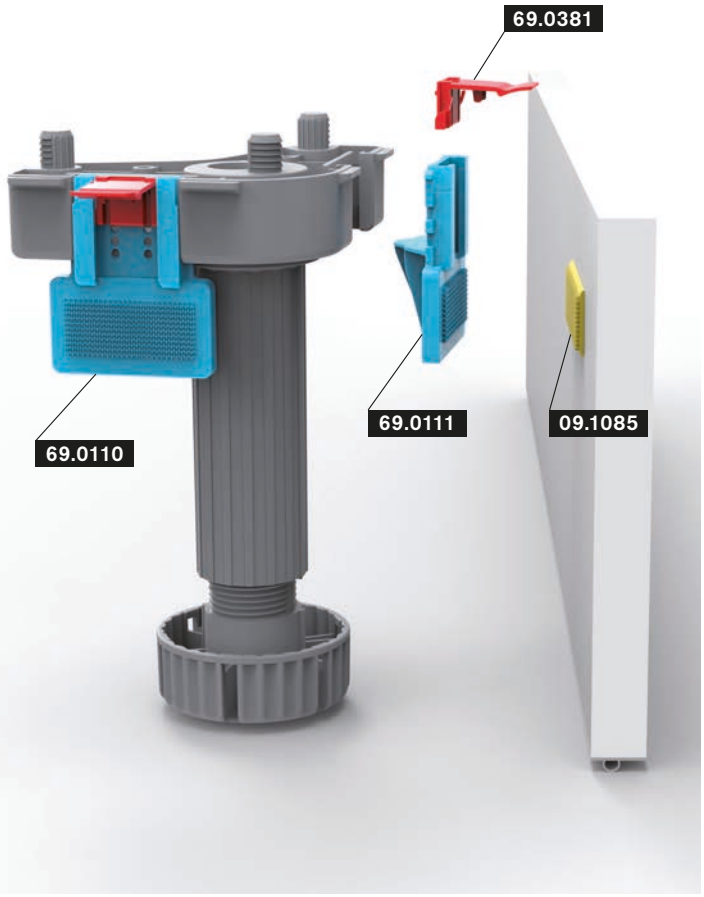

Art.-Nr. *art.-no.*	Bezeichnung *description*
	Klett-Blendenhalterung für Modell 69 ***velcro panel fastening for model 69***
69.0110	**Vorderblendenhalterung** **Set bestehend aus:** 69.0111 Klettverbinder 69.0381 Sockelblendenclip ***front panel fastening set consisting of:*** *69.0111 velcro fastener* *69.0381 plinth panel clip*
09.1085	**Flauschband 16 x 60 mm** ***loop tape 16 x 60 mm***

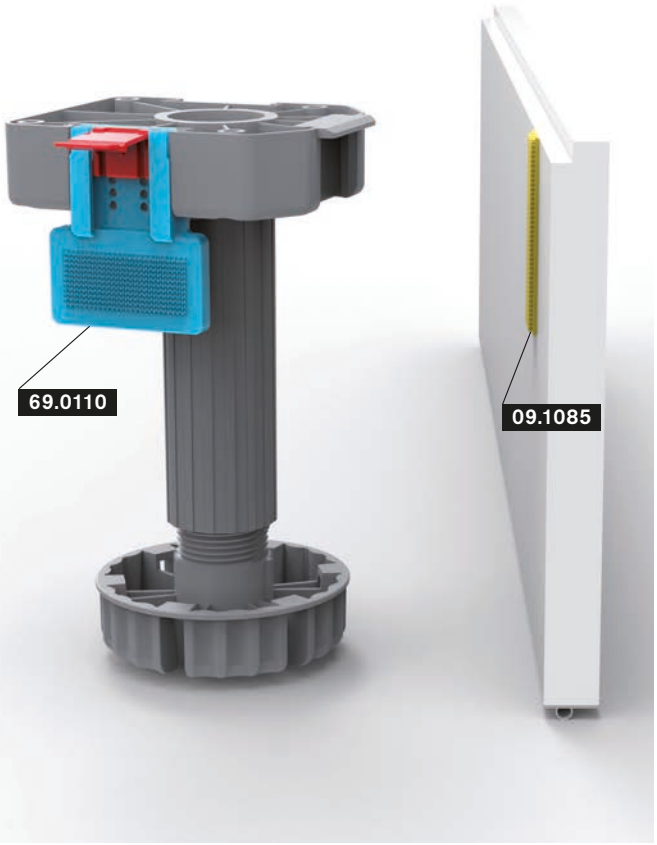

Zubehör für Sockelblenden
accessories for plinth panels

Henke Beschläge

Art.-Nr. *art.-no.*	Bezeichnung *description*

20.9820 **Flexible Sockelecke 13 mm**
flexible base corner 13 mm
PVC-U/PVC-P

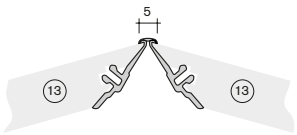



20.9720 **Flexible Sockelecke 16 mm**
flexible base corner 16 mm
PVC-U/PVC-P

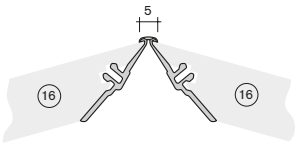

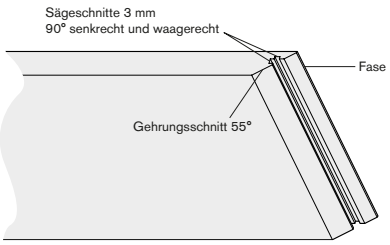

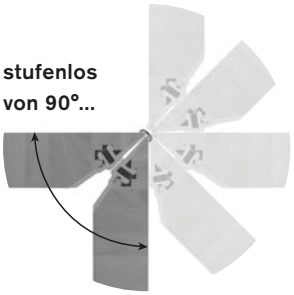

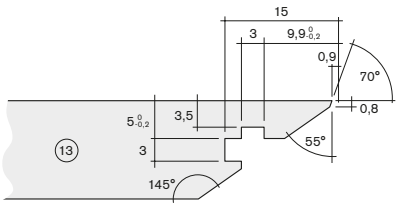

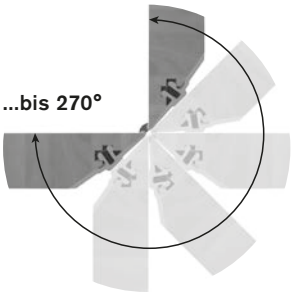

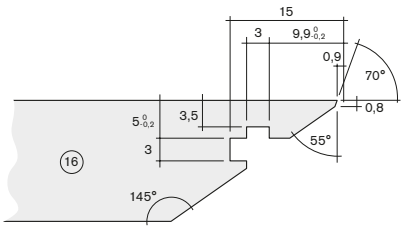

20.9750 **Adapterprofil für flexible Sockelecke**
adapter profile for flexible base corner
PVC

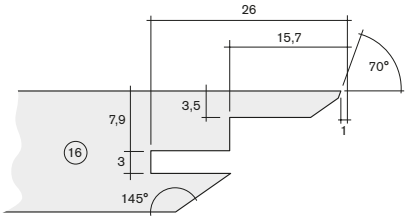

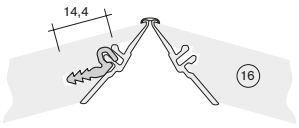



20.9840 **Reparaturteil flexible Sockelecke 16 mm**
repair part flexible base corner 16 mm
PVC-U/PVC-P

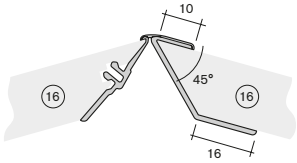



Zubehör für Sockelblenden
accessories for plinth panels

Henke Beschläge

Art.-Nr. *art.-no.*	Bezeichnung *description*

Prinzipdarstellung
description of principle

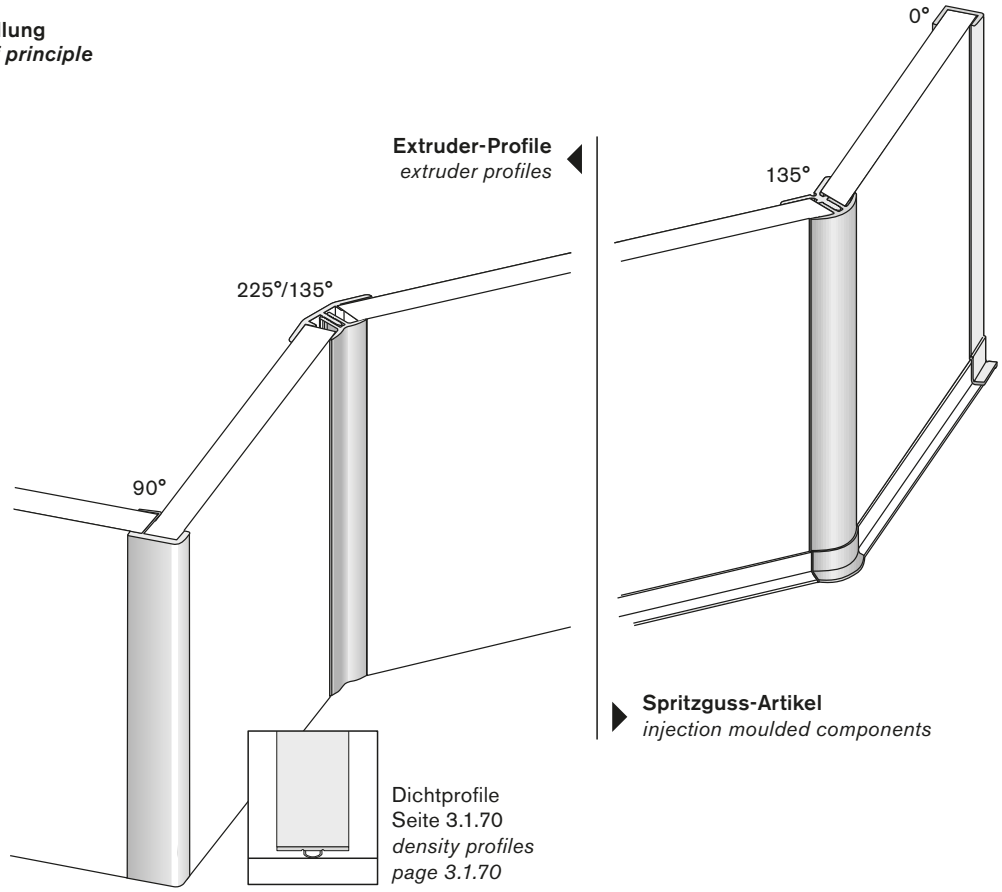

20.8600

Sockeleckprofil 12 mm 90°
base corner profile 12 mm 90°
ABS

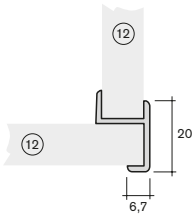



14.8310

Sockeleckprofil 12 mm 90° mit Harpune
base corner profile 12 mm 90° with tongue
ABS

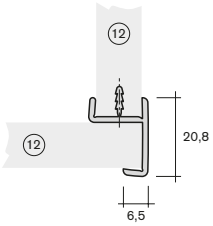



20.9230

Sockeleckprofil 12 mm 90°
base corner profile 12 mm 90°
PS

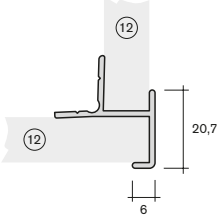



Zubehör für Sockelblenden
accessories for plinth panels

Henke Beschläge

Art.-Nr. *art.-no.*	Bezeichnung *description*		
14.9800	**Sockeleckprofil 130°-230°, 12-13 mm** ***base corner profile 130°-230°, 12-13 mm*** **ABS**	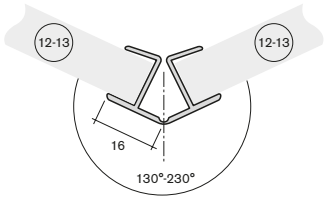	
54.1260	**Sockelblendenecke 0°, 13 mm** Länge 220 mm, kürzbar ***corner of plinth height adjuster 0°, 13 mm*** *length 220 mm, cuttable* **PS**	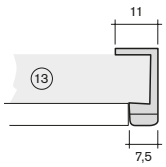	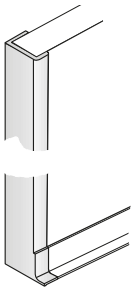
54.1270	**Sockelblendenecke 90°, 13 mm** Länge 220 mm, kürzbar ***corner of plinth height adjuster 90°, 13 mm*** *length 220 mm, cuttable* **PS**	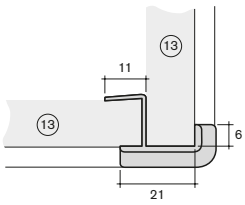	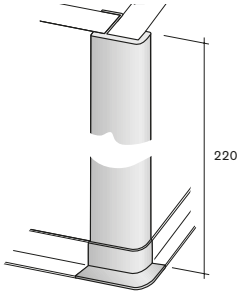
54.1230 **54.1240**	**Sockelblendenecke 90°, 13 mm** Länge 357 mm, kürzbar ***corner of plinth height adjuster 90°, 13 mm*** *length 357 mm, cuttable* Oberfläche Erodierstruktur *eroded surface* Oberfläche strukturiert (Holzart) *structured surface (wood kind)*	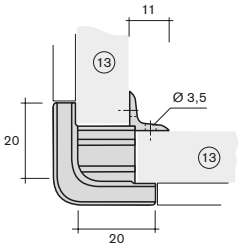	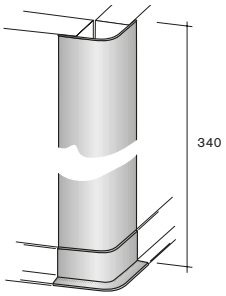
14.9240	**Sockeleckprofil 13 mm 90°** ***base corner profile 13 mm 90°*** **ABS**	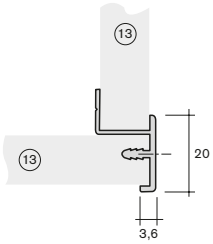	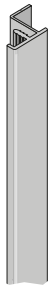
20.8240	**Sockeleckprofil 13 mm 90°** ***base corner profile 13 mm 90°*** **PS**	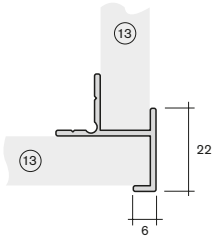	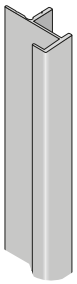

Zubehör für Sockelblenden
accessories for plinth panels

Henke Beschläge

Art.-Nr. *art.-no.*	Bezeichnung *description*

Sockelblendenecke 135° innen
2-teilig, 13-16 mm

internal corner of plinth height adjuster 135°
2 parts, 13-16 mm

PS

54.1310 Innenteil mit Rastfunktion
Länge 140 mm, schraubbar und kürzbar
internal part with latching funktion
lenght 140 mm, screwable and cuttable

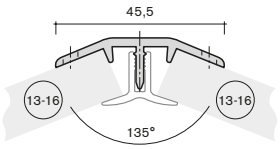

54.1320 Außenteil mit Rastaufnahme
Länge 220 mm, kürzbar
external part with locking recess
lenght 220 mm, cuttable

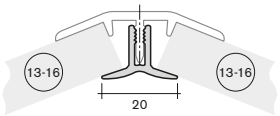

20.8320 Außenprofil mit Rastaufnahme
für 13 mm Blende
external profile with locking recess
for panel 13 mm

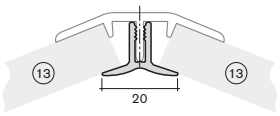

20.8400 Außenprofil mit Rastaufnahme
für 16 mm Blende
external profile with locking recess
for panel 16 mm

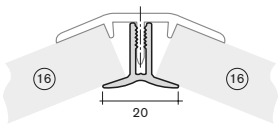

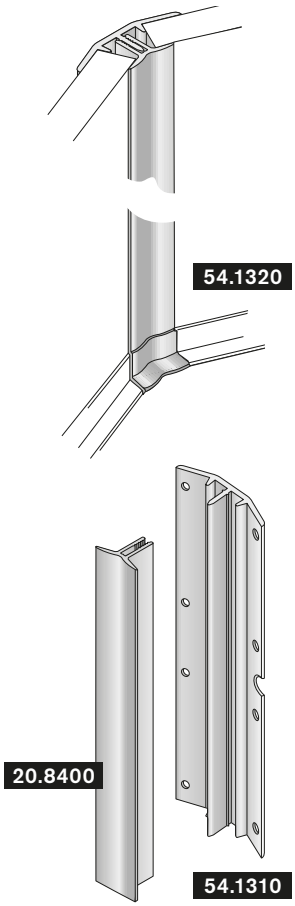

Sockelblendenecke 135° außen
2-teilig, 13-16 mm

external corner of plinth height adjuster 135°
2 parts, 13-16 mm

PS

54.1290 Innenteil mit Rastfunktion
Länge 140 mm, schraubbar und kürzbar
internal part with latching funktion
lenght 140 mm, screwable and cuttable

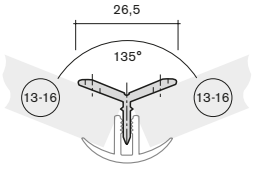

54.1300 Außenteil mit Rastaufnahme
Länge 220 mm, kürzbar
external part with locking recess
lenght 220 mm, cuttable

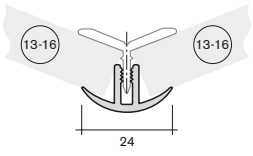

20.8300 Außenprofil mit Rastaufnahme
für 13 mm Blende
external profile with locking recess
for panel 13 mm

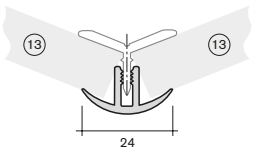

20.8420 Außenprofil mit Rastaufnahme
für 16 mm Blende
external profile with locking recess
for panel 16 mm

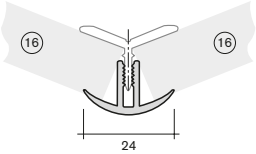

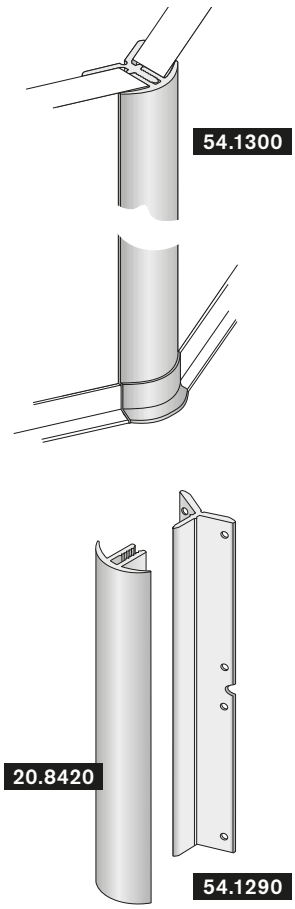

Zubehör für Sockelblenden
accessories for plinth panels

Henke Beschläge

Art.-Nr. *art.-no.*	Bezeichnung *description*		
20.6970	**Sockeleckprofil 90°, 13 mm** ***base corner profile 90°, 13 mm*** **PS**	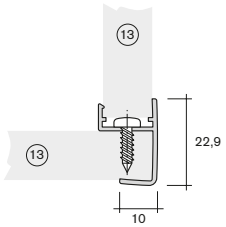	
20.6780	**Sockeleckprofil 90°, 13 mm** ***base corner profile 90°, 13 mm*** **PS**	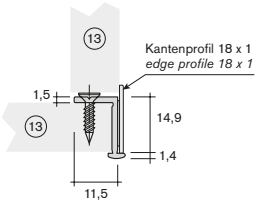	
20.6770	**Sockeleckprofil 90°, 16 mm** ***base corner profile 90°, 16 mm*** **PS**	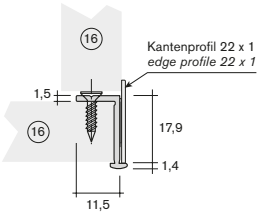	
20.9630	**Sockeleckprofil 0°, 16 mm** ***base corner profile 0°, 16 mm*** **ABS**	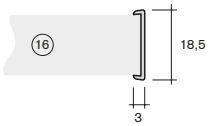	
20.7700 **54.1280**	**Sockeleckprofil 16 mm 90°** ***base corner profile 16 mm 90°*** **PVC** **Endstück für Sockeleckprofil** ***end piece for base corner profile*** **PS**	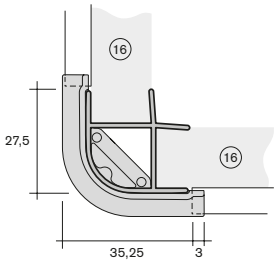	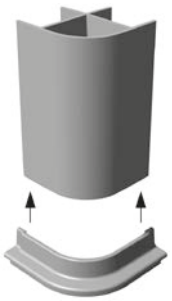
20.8630	**Sockeleckprofil 16 mm 90°** ***base corner profile 16 mm 90°*** **ABS**	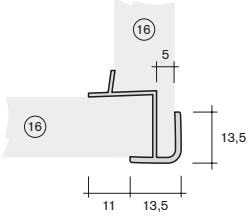	

Zubehör für Sockelblenden
accessories for plinth panels

Henke Beschläge

Art.-Nr. *art.-no.*	Bezeichnung *description*		
20.8380	**Sockeleckprofil 16 mm 90°** ***base corner profile 16 mm 90°*** **PS**	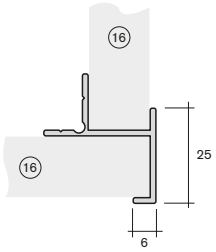	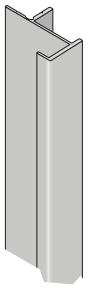
20.6110 NEU	**Sockeleckprofil 16 mm 90°** ***base corner profile 16 mm 90°*** **PS/PVC**	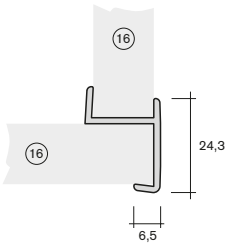	
20.7680	**Sockeleckprofil 16 mm 120°-150°** ***base corner profile 16 mm 120°-150°*** **PVC**	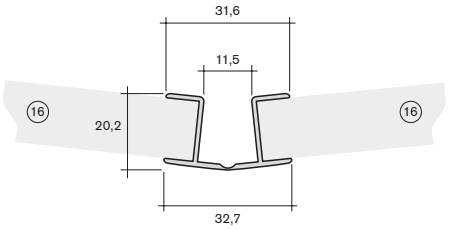	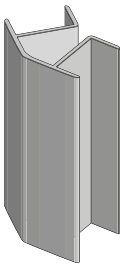
14.9780	**Sockeleckprofil 16 mm 130°-230°** ***base corner profile 16 mm 130°-230°*** **ABS**	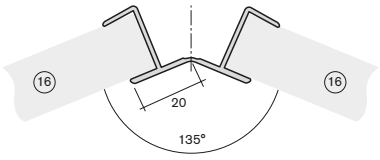	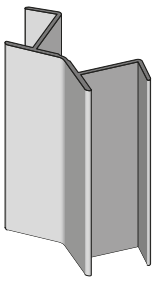
20.9570	**Sockeleckprofil 16 mm 135° innen** ***base corner profile 16 mm 135° inside*** **ABS**	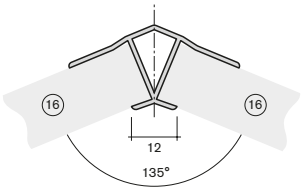	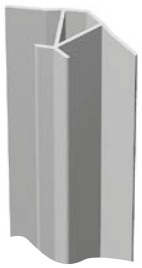
20.9590	**Sockeleckprofil 16 mm 135° außen** ***base corner profile 16 mm 135° outside*** **ABS**	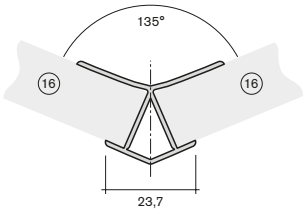	

Zubehör für Sockelblenden
accessories for plinth panels

Henke Beschläge

Art.-Nr. *art.-no.*	Bezeichnung *description*		
20.6070 NEU	**Sockeleckprofil 16 mm 90° außen** ***base corner profile 16 mm 90° outside*** **PS**	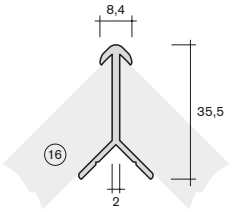	
20.9610	**Sockeleckprofil 16 mm 180°** ***base corner profile 16 mm 180°*** **ABS**	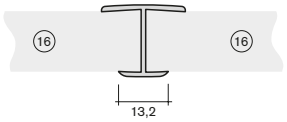	
20.6150	**Sockeleckprofil 19 mm 90°** ***base corner profile 19 mm 90°*** **PS**	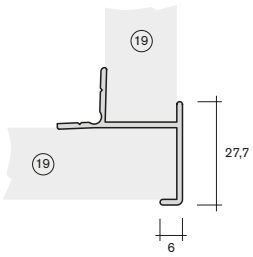	

Zubehör für Sockelblenden
accessories for plinth panels

Henke Beschläge

Art.-Nr. *art.-no.* | Bezeichnung *description*

Dichtprofil
density profile

hart/weich
hard/soft

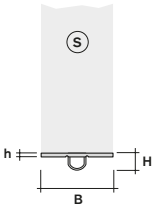

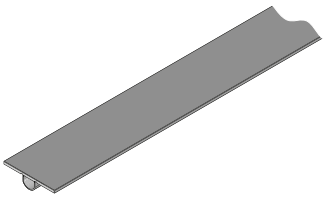

20.7660

	B (mm) *B (mm)*	H (mm) *H (mm)*	h (mm) *h (mm)*	S (mm) *S (mm)*	Material *material*
20.6860	11	4,80	0,80	8	PP ①
20.8500	14	4,75	0,75	12	PP ①
20.8180	16	4,50	0,75	13	PVC ①
20.9920	18	2,00	0,80	16	PP ①
20.7660	19	4,50	1,00	16	PVC ①
20.8220	19	4,60	0,80	16	PVC ①
20.8660	19	4,90	0,90	16	PP ①
20.9910	23	4,30	0,80	20	PP ①

① **hart/weich**
hard/soft

20.6870

Dichtprofil 13 x 5,5
mit Lippe
density profile 13 x 5.5
with lip

PVC hart/weich
PVC hard/soft

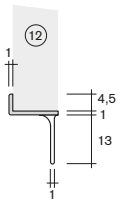



20.6300

Dichtprofil 14,3 x 11,5 für 12 mm
density profile 14.3 x 11.5 for 12 mm

PP hart/weich
PP hard/soft

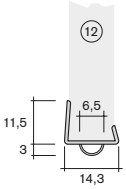



15.8700

Dichtprofil 14 x 6,5
density profile 14 x 6.5

PVC hart/weich
PVC hard/soft

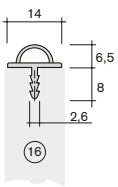

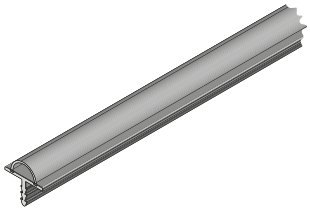

Zubehör für Sockelblenden
accessories for plinth panels

Henke Beschläge

Art.-Nr. *art.-no.*	Bezeichnung *description*

20.9680

Dichtprofil mit Schlauch
density profile with hose

PVC hart/weich
PVC hard/soft

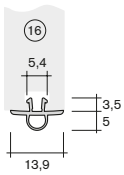



20.8030

Dichtprofil 18,5 x 11 für 16 mm
density profile 18.5 x 11 for 16 mm

PP hart/weich
PP hard/soft

20.8530

Dichtprofil 21,5 x 11 für 19 mm
density profile 21.5 x 11 for 19 mm

PP hart/weich
PP hard/soft

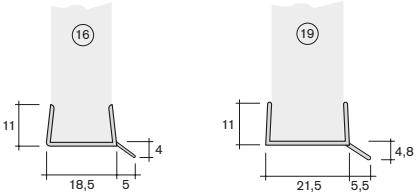



20.9700

Dichtprofil mit Lippe
density profile with lip

PVC hart/weich
PVC hard/soft

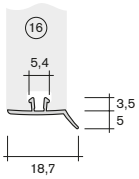



20.8440

Dichtprofil 18,5 x 10 für 16 mm
density profile 18.5 x 10 for 16 mm

PVC hart/weich
PVC hard/soft

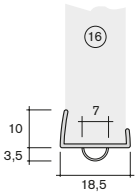

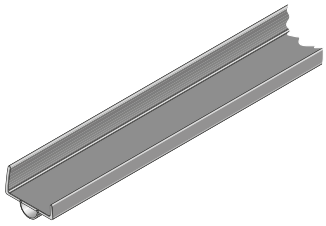

20.8010

Dichtprofil 18,5 x 10 für 16 mm
density profile 18.5 x 10 for 16 mm

PP hart/weich
PP hard/soft

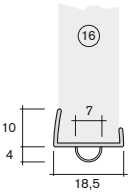

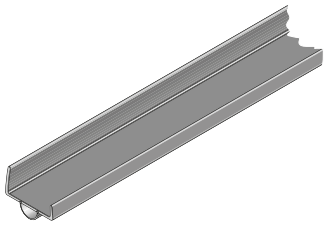

20.6190

Dichtprofil 21,5 x 10 für 19 mm
density profile 21.5 x 10 for 19 mm

PVC hart/weich
PVC hard/soft

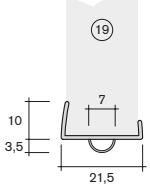



Zubehör für Sockelblenden
accessories for plinth panels

Henke Beschläge

Art.-Nr. *art.-no.*	Bezeichnung *description*		
20.6270	**Dichtprofil 21 mm** ***density profile 21 mm*** ABS hart/weich *ABS hard/soft*	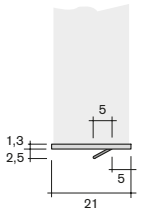	
20.6450	**Dichtprofil 23 mm** ***density profile 23 mm*** PVC hart/weich *PVC hard/soft*	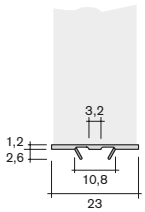	
20.6260	**Dichtprofil 23 mm** ***density profile 23 mm*** ABS hart/weich *ABS hard/soft*	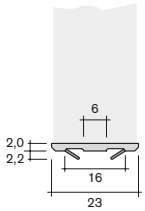	
20.6250	**Dichtprofil 23 mm** ***density profile 23 mm*** ABS hart/weich *ABS hard/soft*	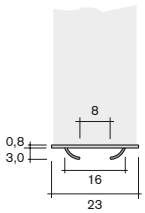	
20.6430	**Dichtprofil 23 mm** ***density profile 23 mm*** ABS hart/TPU weich *ABS hard/TPU soft*	